Artikeldatenblatt

Isolierstütze PA-Stahl I/A SW13x45 I=M6x7 A=M6x7

Artikel-Nr.: 005.35.645



Abbildung ggf. ähnlich

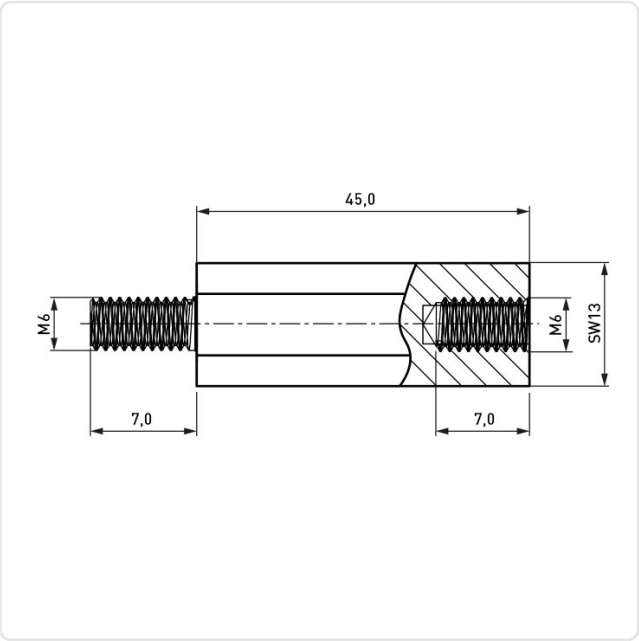

Außengewinde Größe:	M6
Außengewinde Länge [mm]:	7
Brennbarkeitsklasse:	UL94-HB
Innengewinde Größe:	M6
Innengewinde Länge [mm]:	7
Länge [mm]:	45
Material:	PA 6.6
Material Gewindeeinsatz:	Stahl
Profil:	Sechskant
SW / Außendurchmesser [mm]:	13
Gewicht:	10.69g

Konformitäten

RoHS-konform:	Ja
REACH-konform:	Ja
SVHC-frei:	Ja

Hinweis: Angaben zu SVHC-Stoffen bezogen auf Ihre individuellen Lieferungen finden Sie jeweils auf Ihrem Lieferschein.

Alle Informationen erhalten Sie im Web auf unserer Artikeldetailseite Isolierstütze PA-Stahl I/A SW13x45 I=M6x7 A=M6x7

Sie wünschen eine individuelle Beratung ?
Wir freuen uns auf Ihre E-Mail an products@ettinger.de.

Änderungen und Irrtümer vorbehalten.

ETTINGER GmbH

Ottostraße 5 | 85649 Hofolding | Deutschland | www.ettinger.de | info@ettinger.de | + 49 8104 66 23 88