ETTINGER
Elektronik-Bauelemente

Artikeldatenblatt

Sicherheits-Drucktaster 1xE/IP66 / vandalensicher, LED-Punktanzeige

Artikel-Nr.: 011.12.326

Abbildung ggf. ähnlich

Bautyp:	Punktbeleuchtung
Bohrung [mm]:	19.2
Durchmesser [mm]:	22
Kontakt Oberfläche:	vergoldet
Material:	Stahl rostfrei A4
Materialgruppe:	Stahl rostfrei
Schutzart:	IP66
Konformitäten:	Reach COMPLIANT, RoHS NOT COMPLIANT, SVHC COMPLIANT

Alle Informationen erhalten Sie im Web auf unserer Artikeldetailseite

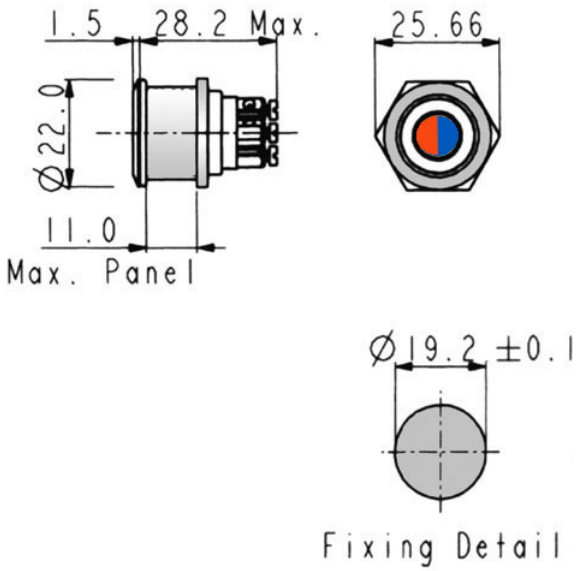

Sie wünschen eine individuelle Beratung ?
Wir freuen uns auf Ihre E-Mail an products@ettinger.de.

Änderungen und Irrtümer vorbehalten.

ETTINGER GmbH

Ottostraße 5 | 85649 Hofolding | Deutschland | www.ettinger.de | info@ettinger.de | + 49 8104 66 23 88