ETTINGER
Elektronik-Bauelemente

Artikeldatenblatt

Gewindeblock 8x6x6 | 2x M2,5 Messing vernickelt

Artikel-Nr.: 005.60.125

Abbildung ggf. ähnlich

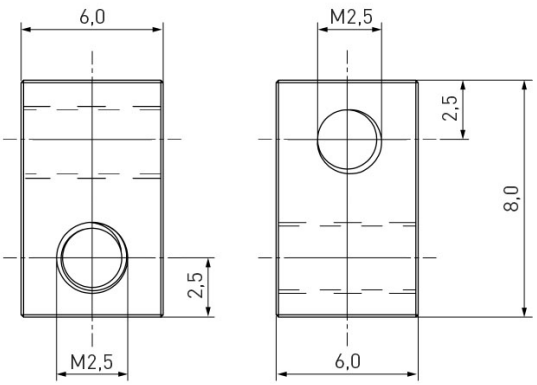

Gewinde 1 / Bohrung 1:	M2,5
Gewinde 1 Länge [mm]:	6
Gewinde 2 / Bohrung 2:	M2,5
Gewinde 2 Länge [mm]:	6
Länge [mm]:	8
Material:	Messing 2.0401
Materialgruppe:	Messing
Oberfläche:	vernickelt 3µm E1E
Gewicht:	2.02g
Konformitäten:	Reach COMPLIANT, RoHS COMPLIANT, SVHC NOT COMPLIANT

Alle Informationen erhalten Sie im Web auf unserer Artikeldetailseite

Sie wünschen eine individuelle Beratung ?
Wir freuen uns auf Ihre E-Mail an products@ettinger.de.

Änderungen und Irrtümer vorbehalten.

ETTINGER GmbH

Ottostraße 5 | 85649 Hofolding | Deutschland | www.ettinger.de | info@ettinger.de | + 49 8104 66 23 88