Artikeldatenblatt

# Deckel zu Knebelknopf ø 40 mm mit Strich

**Artikel-Nr.: 050.40.100**

Marke: OKW Gehäusesysteme

Hersteller-Nr.: A5040100



**Abbildung ggf. ähnlich**

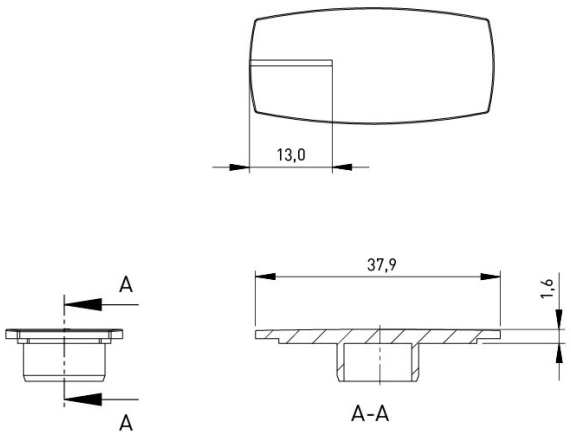


| | |
|---|---|
| Bautyp: | Deckel für Knebelknopf |
| Farbe: | schwarz |
| Markierung: | Strich |
| Material: | ABS - Acrylnitril-Butadien-Styrol |
| Gewicht: | 0.59g |

**Konformitäten**

| | |
|---|---|
| RoHS-konform: | Ja |
| REACH-konform: | Ja |
| SVHC-frei: | Ja |

**Hinweis:** Angaben zu SVHC-Stoffen bezogen auf Ihre individuellen Lieferungen finden Sie jeweils auf Ihrem Lieferschein.

**Alle Informationen erhalten Sie im Web auf unserer Artikeldetailseite**
**Deckel zu Knebelknopf ø 40 mm mit Strich**

**Sie wünschen eine individuelle Beratung ?**
**Wir freuen uns auf Ihre E-Mail an products@ettinger.de.**

**Änderungen und Irrtümer vorbehalten.**

**ETTINGER GmbH**

Ottostraße 5 | 85649 Hofolding | Deutschland | www.ettinger.de | info@ettinger.de | + 49 8104 66 23 88