Artikeldatenblatt

Einpressbolzen M2,5x6,0 Phosphorbronze verzinnt

Artikel-Nr.: 004.67.235



Abbildung ggf. ähnlich

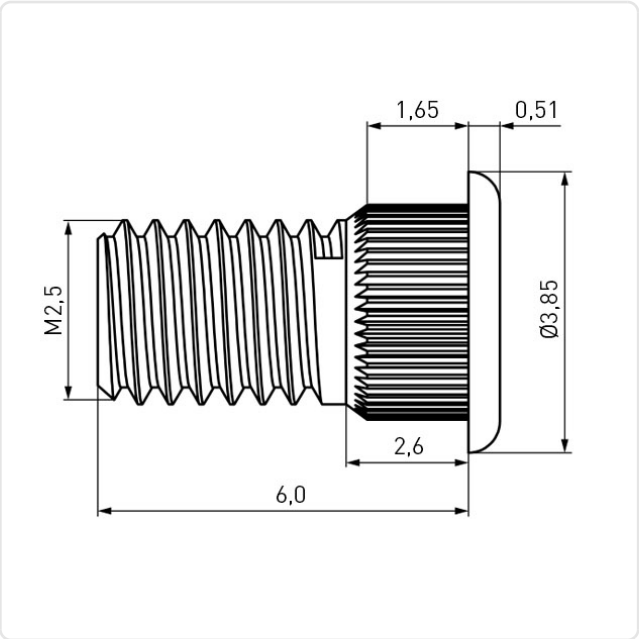

Bohrung Montageplatte [mm]:	2.6
Einsatzbereich:	für Kunststoffe
Gewindegröße:	M2,5
Kopfdurchmesser [mm]:	3.85
Länge [mm]:	6
Material:	Phosphorbronze bleifrei
Oberfläche:	verzinnt
Randabstand mind. [mm]:	2,8
Stärke Montageplatte [mm]:	1,5
Gewicht:	0.28g

Konformitäten

RoHS-konform:	Ja
REACH-konform:	Ja
SVHC-frei:	Ja

Hinweis: Angaben zu SVHC-Stoffen bezogen auf Ihre individuellen Lieferungen finden Sie jeweils auf Ihrem Lieferschein.

Alle Informationen erhalten Sie im Web auf unserer Artikeldetailseite Einpressbolzen M2,5x6,0 Phosphorbronze verzinnt

Sie wünschen eine individuelle Beratung ?
Wir freuen uns auf Ihre E-Mail an products@ettinger.de.

Änderungen und Irrtümer vorbehalten.

ETTINGER GmbH

Ottostraße 5 | 85649 Hofolding | Deutschland | www.ettinger.de | info@ettinger.de | + 49 8104 66 23 88