ETTINGER
Elektronik-Bauelemente

Artikeldatenblatt

Rändelschraube M5x20 PA6.6 GV30 schwarz Längsrändel

Artikel-Nr.: 001.49.857

Abbildung ggf. ähnlich

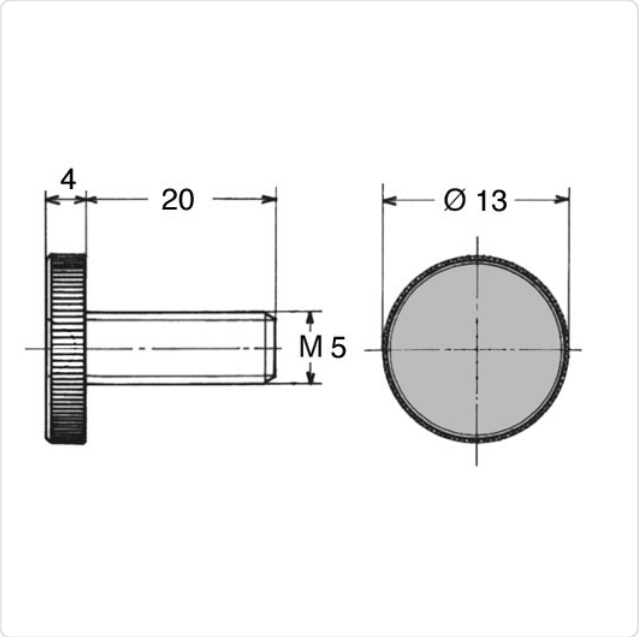

Antrieb:	Schlitz
Brennbarkeitsklasse:	UL94-HB
Farbe:	schwarz
Gewindegröße:	M5
Kopfdurchmesser [mm]:	13
Kopfform:	Flachkopf
Kopfhöhe [mm]:	4
Länge [mm]:	20
Material:	PA 6.6 30% GV
Materialgruppe:	Kunststoff
Rändelform:	Längsrändel
Gewicht:	0.98g
Konformitäten:	Reach COMPLIANT, RoHS COMPLIANT, SVHC COMPLIANT

Alle Informationen erhalten Sie im Web auf unserer Artikeldetailseite

Sie wünschen eine individuelle Beratung ?
Wir freuen uns auf Ihre E-Mail an products@ettinger.de.

Änderungen und Irrtümer vorbehalten.

ETTINGER GmbH

Ottostraße 5 | 85649 Hofolding | Deutschland | www.ettinger.de | info@ettinger.de | + 49 8104 66 23 88