ETTINGER
Elektronik-Bauelemente

Artikeldatenblatt

# Tragegriff 2-Komponenten Kunststoff PA6 GF schwarz/TPE grau 750N

**Artikel-Nr.: 029.19.028**

**Abbildung ggf. ähnlich**

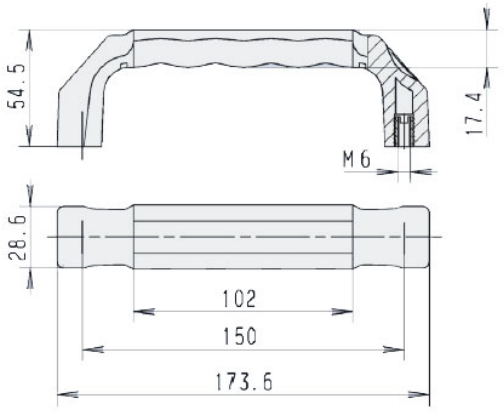


| | |
|---|---|
| Bautyp: | Klappgriff |
| Bohrungsabstand [mm]: | 150 |
| Breite [mm]: | 28.6 |
| Farbe: | grau |
| Gewindegröße: | M6 |
| Höhe [mm]: | 54.5 |
| Material: | PA 6.0 25% GV |
| Materialgruppe: | Kunststoff |
| Gewicht: | 54.2g |
| Konformitäten: | Reach COMPLIANT, RoHS COMPLIANT, SVHC COMPLIANT |

**Alle Informationen erhalten Sie im Web auf unserer Artikeldetailseite**

**Sie wünschen eine individuelle Beratung ?**
**Wir freuen uns auf Ihre E-Mail an products@ettinger.de.**

**Änderungen und Irrtümer vorbehalten.**

**ETTINGER GmbH**

Ottostraße 5 | 85649 Hofolding | Deutschland | www.ettinger.de | info@ettinger.de | + 49 8104 66 23 88