Artikeldatenblatt

Lötstift 3,0x11,3mm Messing verzinnt 0,6mm

Artikel-Nr.: 013.13.655

Abbildung ggf. ähnlich

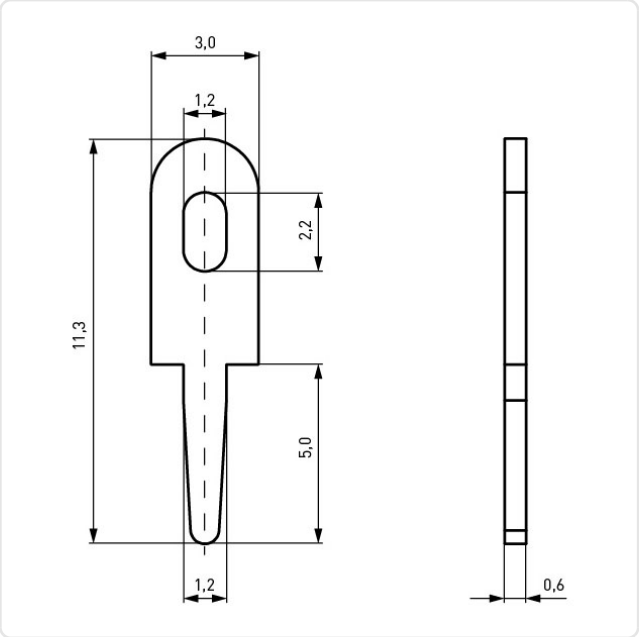

Bautyp:	flach
Bohrung Leiterplatte [mm]:	1.2
Durchmesser [mm]:	3
Länge [mm]:	11.3
Material:	Messing 2.0321 bleifrei
Materialgruppe:	Messing
Oberfläche:	verzinnt
Gewicht:	0.1g
Konformitäten:	Reach COMPLIANT, RoHS COMPLIANT, SVHC COMPLIANT

Alle Informationen erhalten Sie im Web auf unserer Artikeldetailseite

Sie wünschen eine individuelle Beratung ?
Wir freuen uns auf Ihre E-Mail an products@ettinger.de.

Änderungen und Irrtümer vorbehalten.

ETTINGER GmbH

Ottostraße 5 | 85649 Hofolding | Deutschland | www.ettinger.de | info@ettinger.de | + 49 8104 66 23 88