ETTINGER
Elektronik-Bauelemente

Artikeldatenblatt

Unverlierbarkeitsscheibe Ø3,2/9,0 x 1,5 PA6.0 natur

Artikel-Nr.: 003.73.091

Abbildung ggf. ähnlich

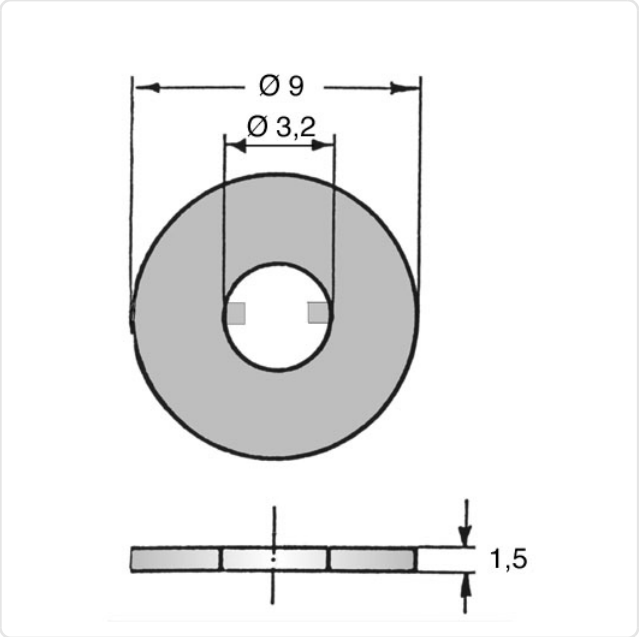

Außendurchmesser [mm]:	9
Farbe:	natur
Für Gewinde:	M3
Höhe [mm]:	1.5
Innendurchmesser [mm]:	3.2
Material:	PA 6.0
Materialgruppe:	Kunststoff
Gewicht:	0.09g
Konformitäten:	Reach COMPLIANT, RoHS COMPLIANT, SVHC COMPLIANT

Alle Informationen erhalten Sie im Web auf unserer Artikeldetailseite

Sie wünschen eine individuelle Beratung ?
Wir freuen uns auf Ihre E-Mail an products@ettinger.de.

Änderungen und Irrtümer vorbehalten.

ETTINGER GmbH

Ottostraße 5 | 85649 Hofolding | Deutschland | www.ettinger.de | info@ettinger.de | + 49 8104 66 23 88