Artikeldatenblatt

Kabelschelle Befestigung einseitig Ø7,9 | Bohrung Ø5,2 | Stahl verzinkt

Artikel-Nr.: 014.53.081

Marke: Keystone Electronics

Hersteller-Nr.: 8102

Abbildung ggf. ähnlich

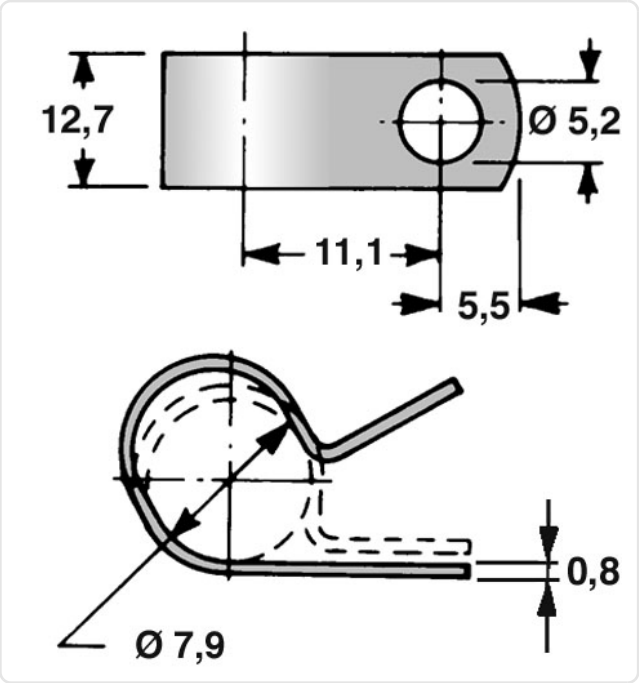

Abstand Mitte/Mitte [mm]:	11.1
Bohrung [mm]:	5.2
Breite [mm]:	12.7
Bündeldurchmesser [mm]:	7,9
Material:	Stahl
Materialgruppe:	Stahl
Oberfläche:	verzinkt blau 5µm A2K
Stärke [mm]:	0.8
Gewicht:	3.73g
Konformitäten:	Reach COMPLIANT, RoHS COMPLIANT, SVHC COMPLIANT

Alle Informationen erhalten Sie im Web auf unserer Artikeldetailseite

Sie wünschen eine individuelle Beratung ?
Wir freuen uns auf Ihre E-Mail an products@ettinger.de.

Änderungen und Irrtümer vorbehalten.