ETTINGER
Elektronik-Bauelemente

Artikeldatenblatt

Abdeckkappen D-SUB 9-polig / 32 x 14,0mm

Artikel-Nr.: 076.76.098

Abbildung ggf. ähnlich

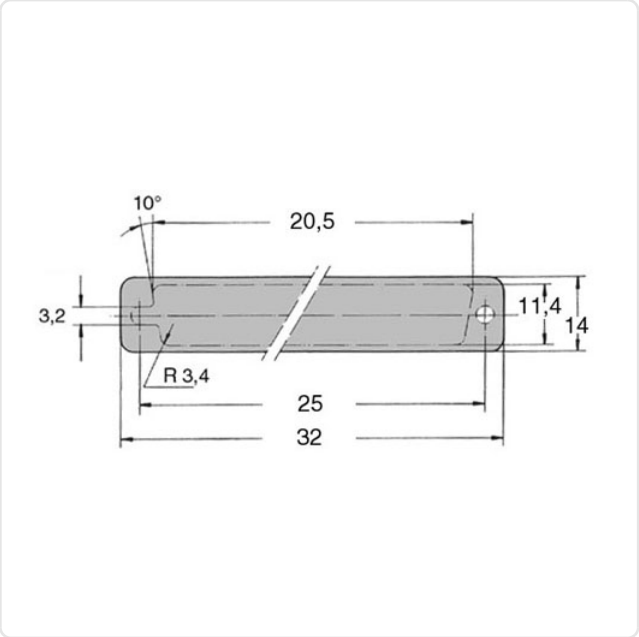

Bautyp:	D-Sub
Breite [mm]:	32
Brennbarkeitsklasse:	UL94-V0
Farbe:	grau
Material:	ABS - Acrylnitril-Butadien-Styrol
Materialgruppe:	Kunststoff
Montagebohrung [mm]:	3.2
Gewicht:	1.08g
Konformitäten:	Reach COMPLIANT, RoHS COMPLIANT, SVHC COMPLIANT

Alle Informationen erhalten Sie im Web auf unserer Artikeldetailseite

Sie wünschen eine individuelle Beratung ?
Wir freuen uns auf Ihre E-Mail an products@ettinger.de.

Änderungen und Irrtümer vorbehalten.

ETTINGER GmbH

Ottostraße 5 | 85649 Hofolding | Deutschland | www.ettinger.de | info@ettinger.de | + 49 8104 66 23 88