ETTINGER
Elektronik-Bauelemente

Artikeldatenblatt

Rundstecker ø4,0mm/0,5-1,5mm²

Artikel-Nr.: 012.50.142

Abbildung ggf. ähnlich

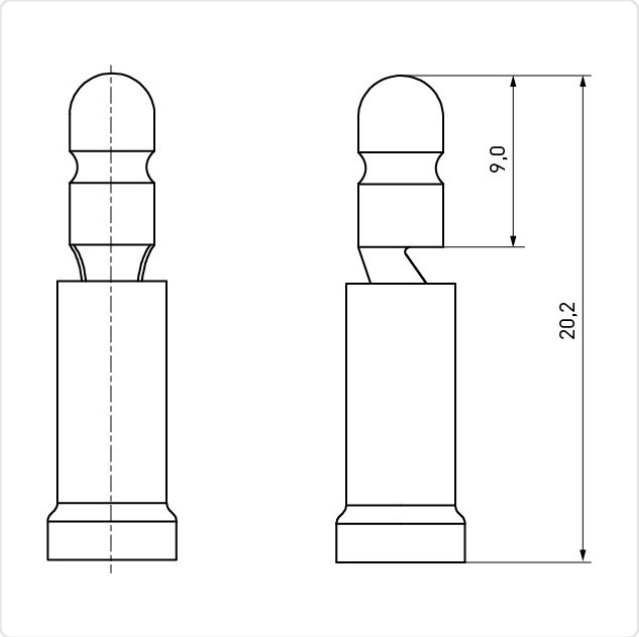

Farbe:	rot
Isolation:	PVC
Leiterquerschnitt [mm²]:	0,5-1,5
Länge [mm]:	20.2
Material:	Messing
Materialgruppe:	Messing
Oberfläche:	verzinnt
Gewicht:	0.84g
Konformitäten:	Reach COMPLIANT, RoHS COMPLIANT, SVHC COMPLIANT

Alle Informationen erhalten Sie im Web auf unserer Artikeldetailseite

Sie wünschen eine individuelle Beratung ?
Wir freuen uns auf Ihre E-Mail an products@ettinger.de.

Änderungen und Irrtümer vorbehalten.

ETTINGER GmbH

Ottostraße 5 | 85649 Hofolding | Deutschland | www.ettinger.de | info@ettinger.de | + 49 8104 66 23 88