ETTINGER
Elektronik-Bauelemente

Artikeldatenblatt

Lötstützpunkt Keramik mit Gewindestift M3x8mm

Artikel-Nr.: 013.80.030

Abbildung ggf. ähnlich

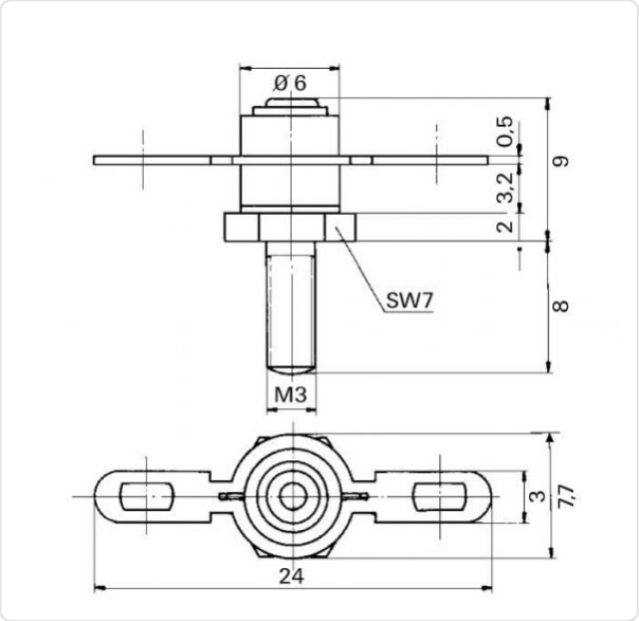

Bohrung Leiterplatte [mm]:	3.2
Durchmesser [mm]:	6
Länge [mm]:	8.5
Material:	Keramik C221
Materialgruppe:	Keramik C221
Oberfläche:	verzinnt
Rastermaß [mm]:	6,0
Gewicht:	1.86g
Konformitäten:	Reach NOT COMPLIANT, RoHS COMPLIANT, SVHC NOT COMPLIANT

Alle Informationen erhalten Sie im Web auf unserer Artikeldetailseite

Sie wünschen eine individuelle Beratung ?
Wir freuen uns auf Ihre E-Mail an products@ettinger.de.

Änderungen und Irrtümer vorbehalten.

ETTINGER GmbH

Ottostraße 5 | 85649 Hofolding | Deutschland | www.ettinger.de | info@ettinger.de | + 49 8104 66 23 88