ETTINGER
Elektronik-Bauelemente

Artikeldatenblatt

Kabelbinderhalter für max. 6mm für M4 Polyamid 66 schwarz Loch ø4,5mm

Artikel-Nr.: 072.79.640

Marke: Hellermann

Hersteller-Nr.: 151-24660

HellermannTyton

Abbildung ggf. ähnlich

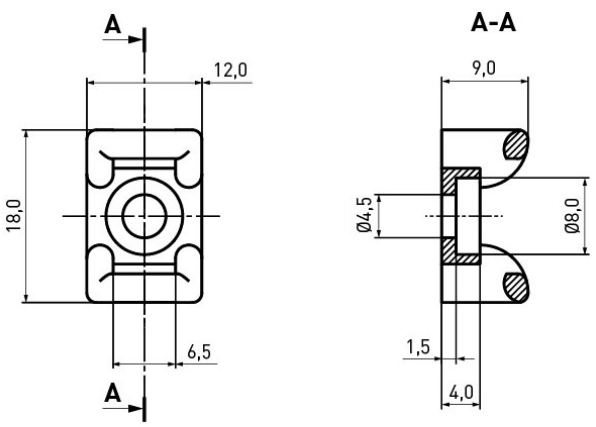

Bautyp:	Schraubmontage
Breite [mm]:	12
Brennbarkeitsklasse:	UL94-HB
Farbe:	schwarz
Höhe [mm]:	9
Kabelbinderbreite max. [mm]:	6,1
Länge [mm]:	18
Material:	PA 6.6
Materialgruppe:	Kunststoff
Gewicht:	1.65g
Konformitäten:	Reach COMPLIANT, RoHS COMPLIANT, SVHC COMPLIANT

Alle Informationen erhalten Sie im Web auf unserer Artikeldetailseite

Sie wünschen eine individuelle Beratung ?
Wir freuen uns auf Ihre E-Mail an products@ettinger.de.

Änderungen und Irrtümer vorbehalten.