ETTINGER
Elektronik-Bauelemente

Artikeldatenblatt

# Isolierbuchsen Temperaturbereich bis +140°C

**Artikel-Nr.: 070.83.521**

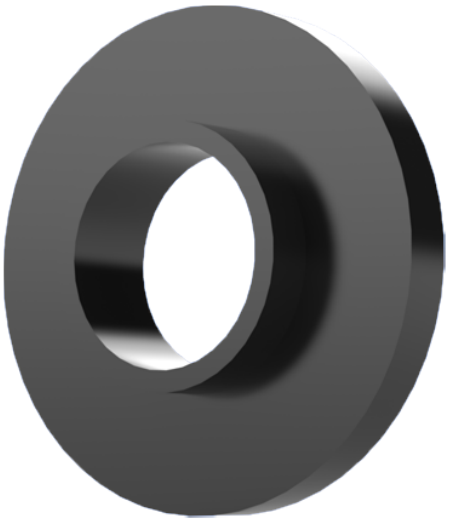

**Abbildung ggf. ähnlich**

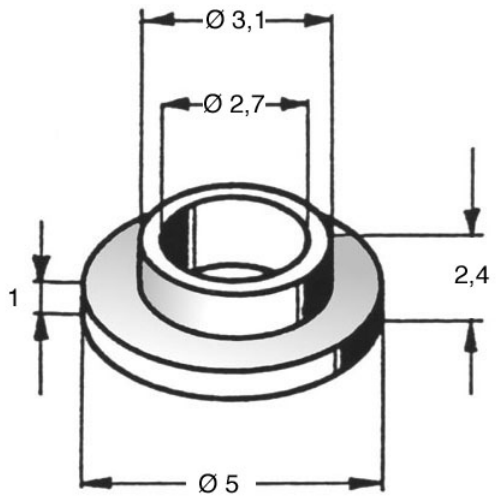


| | |
|---|---|
| Ansatzdurchmesser [mm]: | 3.1 |
| Außendurchmesser [mm]: | 5 |
| Bautyp: | mit niedrigem Ansatz |
| Brennbarkeitsklasse: | UL94-HB |
| Farbe: | schwarz |
| Höhe [mm]: | 2.4 |
| Innendurchmesser [mm]: | 2.7 |
| Material: | PA 6.0 25% GV |
| Materialgruppe: | Kunststoff |
| Gewicht: | 0.03g |
| Konformitäten: | Reach COMPLIANT, RoHS COMPLIANT, SVHC COMPLIANT |

**Alle Informationen erhalten Sie im Web auf unserer Artikeldetailseite**

**Sie wünschen eine individuelle Beratung ?**
**Wir freuen uns auf Ihre E-Mail an products@ettinger.de.**

**Änderungen und Irrtümer vorbehalten.**

**ETTINGER GmbH**
Ottostraße 5 | 85649 Hofolding | Deutschland | www.ettinger.de | info@ettinger.de | + 49 8104 66 23 88