ETTINGER
Elektronik-Bauelemente

Artikeldatenblatt

Kantenschutzprofil gezahnt, weiss, flammwidrig UL94-V2 für 1,6-2,0mm

Artikel-Nr.: 014.94.121

Marke: SES-Sterling

Hersteller-Nr.: 0826 0013 001

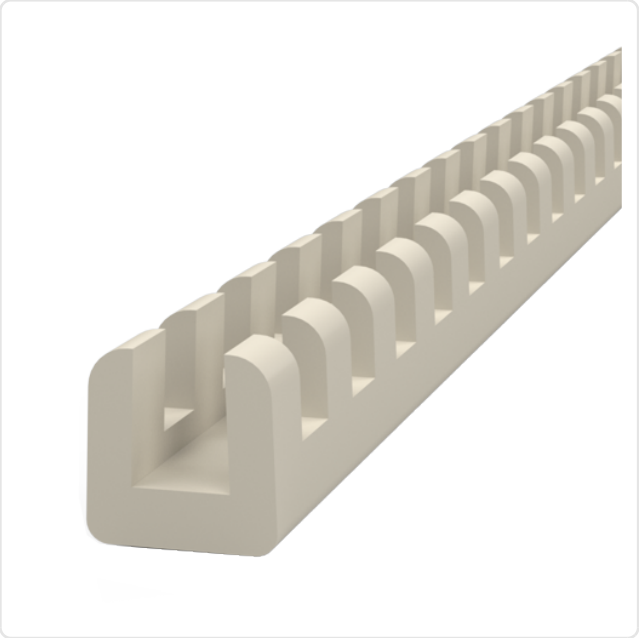

Abbildung ggf. ähnlich

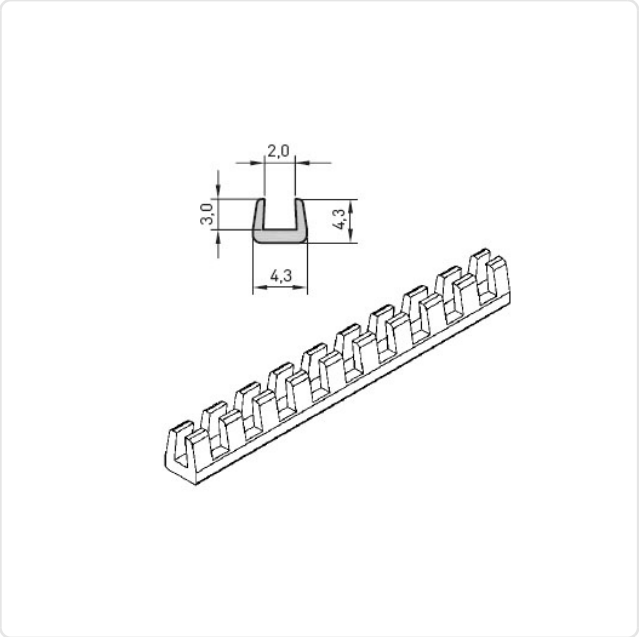

Bautyp:	gezahnt
Brennbarkeitsklasse:	UL94-V2
Farbe:	weiß
Höhe [mm]:	4.3
Innenbreite [mm]:	2
Material:	PE - Polyethylen
Materialgruppe:	Kunststoff
Rollenlänge [m]:	25
Stärke Montageplatte [mm]:	1.6-2.0mm
Gewicht:	222g
Konformitäten:	Reach COMPLIANT, RoHS COMPLIANT, SVHC COMPLIANT

Alle Informationen erhalten Sie im Web auf unserer Artikeldetailseite

Sie wünschen eine individuelle Beratung ?
Wir freuen uns auf Ihre E-Mail an products@ettinger.de.

Änderungen und Irrtümer vorbehalten.

ETTINGER GmbH

Ottostraße 5 | 85649 Hofolding | Deutschland | www.ettinger.de | info@ettinger.de | + 49 8104 66 23 88