Artikeldatenblatt

Steckfuß Ø15,0x15,0 PE grau

Artikel-Nr.: 017.50.108



Abbildung ggf. ähnlich

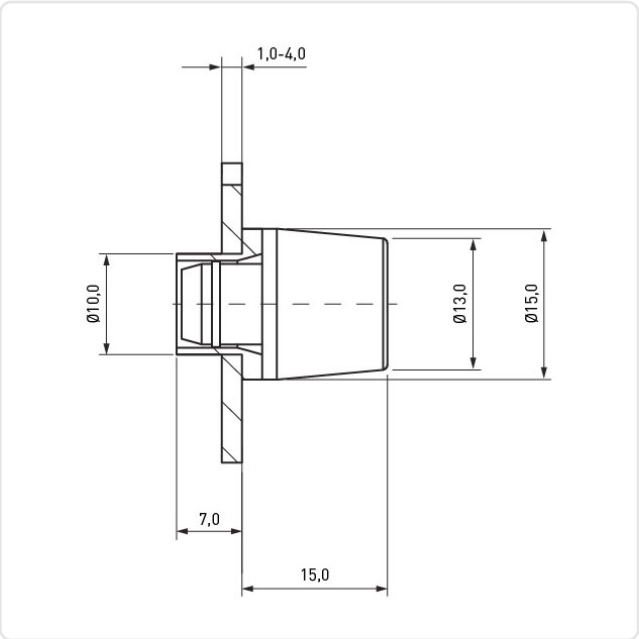

Bohrung Montageplatte [mm]:	10
Durchmesser [mm]:	15
Farbe:	grau
Höhe [mm]:	15
Material:	PE - Polyethylen
Stärke Montageplatte [mm]:	1,0-4,0
Gewicht:	2.31g

Konformitäten

RoHS-konform:	Ja
REACH-konform:	Ja
SVHC-frei:	Ja

Hinweis: Angaben zu SVHC-Stoffen bezogen auf Ihre individuellen Lieferungen finden Sie jeweils auf Ihrem Lieferschein.

Alle Informationen erhalten Sie im Web auf unserer Artikeldetailseite
Steckfuß Ø15,0x15,0 PE grau

Sie wünschen eine individuelle Beratung ?
Wir freuen uns auf Ihre E-Mail an products@ettinger.de.

Änderungen und Irrtümer vorbehalten.

ETTINGER GmbH

Ottostraße 5 | 85649 Hofolding | Deutschland | www.ettinger.de | info@ettinger.de | + 49 8104 66 23 88