ETTINGER
Elektronik-Bauelemente

Artikeldatenblatt

Kabelhalter für ø11.1X25.4mm mit Steckfuss ø7,9mm

Artikel-Nr.: 072.78.246

Abbildung ggf. ähnlich

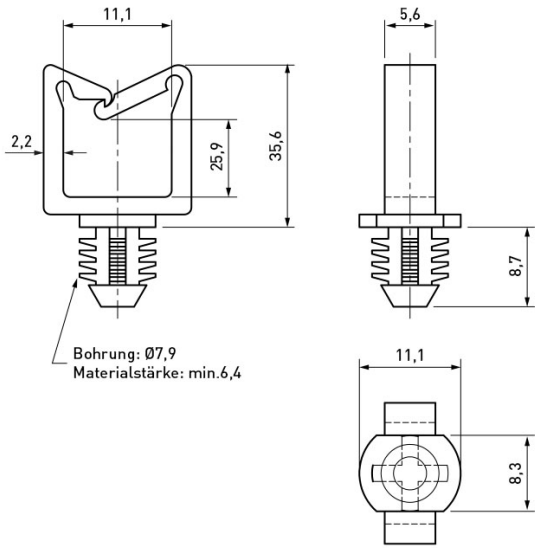

Bautyp:	Lamellenfuß
Breite [mm]:	15.5
Bündeldurchmesser [mm]:	10,0-25,0
Farbe:	natur
Höhe [mm]:	35
Material:	PA 6.6
Materialgruppe:	Kunststoff
Montagebohrung [mm]:	7.9
Stärke Montageplatte [mm]:	verriegeln
Gewicht:	1.35g
Konformitäten:	Reach COMPLIANT, RoHS COMPLIANT, SVHC COMPLIANT

Alle Informationen erhalten Sie im Web auf unserer Artikeldetailseite

Sie wünschen eine individuelle Beratung ?
Wir freuen uns auf Ihre E-Mail an products@ettinger.de.

Änderungen und Irrtümer vorbehalten.

ETTINGER GmbH

Ottostraße 5 | 85649 Hofolding | Deutschland | www.ettinger.de | info@ettinger.de | + 49 8104 66 23 88