Artikeldatenblatt

Sterngriff Ø 30 - M5 / ähnlich DIN 6336 K, schwarz

Artikel-Nr.: 002.36.350

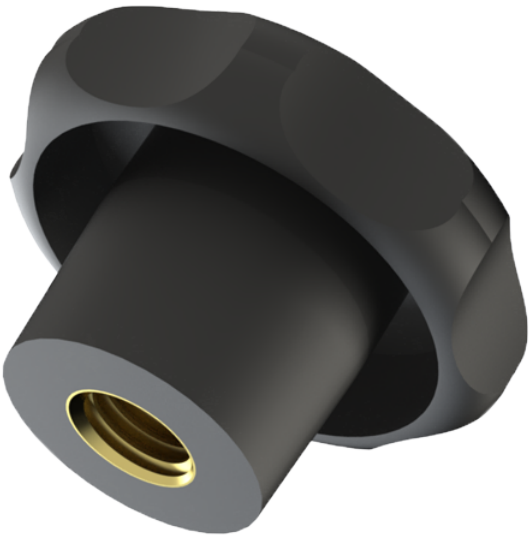

Abbildung ggf. ähnlich

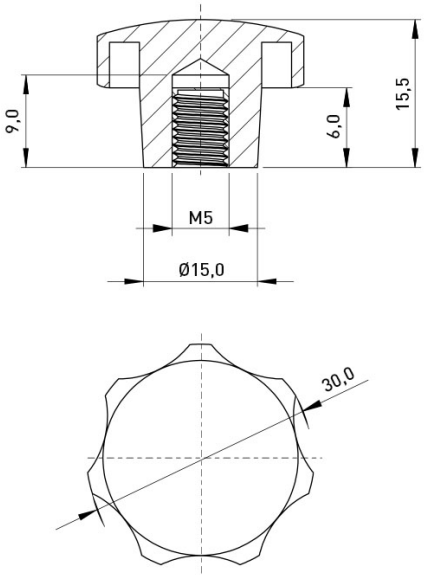

Durchmesser [mm]:	30
Farbe:	schwarz
Gewindegröße:	M5
Höhe [mm]:	19
Material:	PA 6.0
Gewicht:	9.4g

Konformitäten

RoHS-konform:	Ja
REACH-konform:	Ja
SVHC-frei:	Ja

Hinweis: Angaben zu SVHC-Stoffen bezogen auf Ihre individuellen Lieferungen finden Sie jeweils auf Ihrem Lieferschein.

Alle Informationen erhalten Sie im Web auf unserer Artikeldetailseite
Sterngriff Ø 30 - M5 / ähnlich DIN 6336 K, schwarz

Sie wünschen eine individuelle Beratung ?
Wir freuen uns auf Ihre E-Mail an products@ettinger.de.

Änderungen und Irrtümer vorbehalten.

ETTINGER GmbH
Ottostraße 5 | 85649 Hofolding | Deutschland | www.ettinger.de | info@ettinger.de | + 49 8104 66 23 88