ETTINGER
Elektronik-Bauelemente

Artikeldatenblatt

Lötöse ø5,3x12/0,3mm Messing versilbert

Artikel-Nr.: 019.05.059

Abbildung ggf. ähnlich

Aufnahmedurchmesser [mm]:	5.3
Außendurchmesser [mm]:	10
Länge [mm]:	12
Material:	Messing 2.0321 bleifrei
Materialgruppe:	Messing
Oberfläche:	versilbert
Gewicht:	0.19g
Konformitäten:	Reach COMPLIANT, RoHS COMPLIANT, SVHC COMPLIANT

Alle Informationen erhalten Sie im Web auf unserer Artikeldetailseite

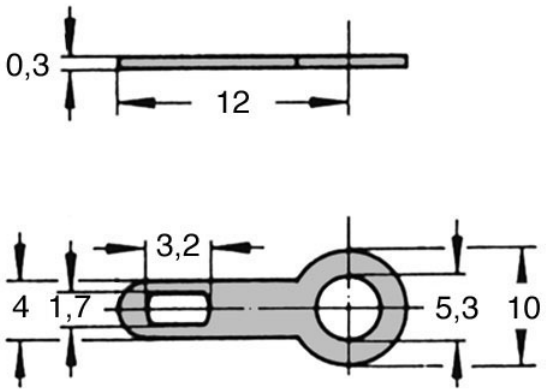

Sie wünschen eine individuelle Beratung ?
Wir freuen uns auf Ihre E-Mail an products@ettinger.de.

Änderungen und Irrtümer vorbehalten.

ETTINGER GmbH
Ottostraße 5 | 85649 Hofolding | Deutschland | www.ettinger.de | info@ettinger.de | + 49 8104 66 23 88