ETTINGER
Elektronik-Bauelemente

Artikeldatenblatt

Einbaukombination Snap-In/Filter 6A Steck/Fil/Si-Halt 1P/Schalt 2P/grün

Artikel-Nr.: 044.51.045

Abbildung ggf. ähnlich

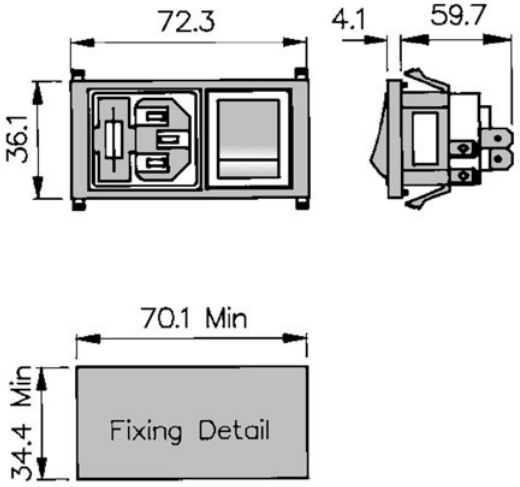

Bautyp:	Gerätestecker Snap-In-Montage
Farbe:	schwarz
Stärke Montageplatte [mm]:	0
Gewicht:	78g
Konformitäten:	Reach COMPLIANT, RoHS COMPLIANT, SVHC COMPLIANT

Alle Informationen erhalten Sie im Web auf unserer Artikeldetailseite

Sie wünschen eine individuelle Beratung ?
Wir freuen uns auf Ihre E-Mail an products@ettinger.de.

Änderungen und Irrtümer vorbehalten.

ETTINGER GmbH

Ottostraße 5 | 85649 Hofolding | Deutschland | www.ettinger.de | info@ettinger.de | + 49 8104 66 23 88