Artikeldatenblatt

Flachkopfschraube ISO1580 M6x10 ST A4 Schlitz, Dichtung SEELSKREW®

Artikel-Nr.: 001.59.649

Marke: APM Hexseal

Hersteller-Nr.: SM6X10 2701

ETTINGER GmbH

Ottostraße 5 | 85649 Hofolding | Deutschland | www.ettinger.de | info@ettinger.de | + 49 8104 66 23 88



Abbildung ggf. ähnlich

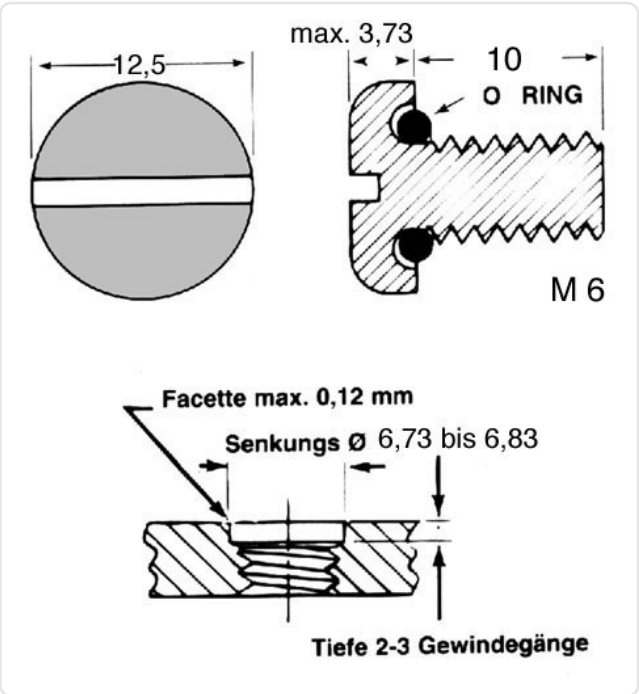

Antrieb:	Schlitz
DIN/ISO:	ISO1580
Dichtungsmaterial:	Silikon
Gewindegröße:	M6
Kopfdurchmesser [mm]:	12
Kopfform:	Flachkopf
Kopfhöhe [mm]:	3.6
Länge [mm]:	10
Material:	Stahl rostfrei A4
Oberfläche:	passiviert farblos
Temperaturbereich [°C]:	-106 °C bis +260 °C

Konformitäten

RoHS-konform:	Ja
REACH-konform:	Ja
SVHC-frei:	Nein
SVHC-Stoffe:	CAS-Nr. 556-67-2 (D4)

Hinweis: Angaben zu SVHC-Stoffen bezogen auf Ihre individuellen Lieferungen finden Sie jeweils auf Ihrem Lieferschein.

Alle Informationen erhalten Sie im Web auf unserer Artikeldetailseite
Flachkopfschraube ISO1580 M6x10 ST A4 Schlitz, Dichtung SEELSKREW®

Sie wünschen eine individuelle Beratung ?
Wir freuen uns auf Ihre E-Mail an products@ettinger.de.

Änderungen und Irrtümer vorbehalten.

ETTINGER GmbH

Ottostraße 5 | 85649 Hofolding | Deutschland | www.ettinger.de | info@ettinger.de | + 49 8104 66 23 88