ETTINGER
Elektronik-Bauelemente

Artikeldatenblatt

Einbaubuchse USB-B nach USB-A Frontplattenmontage

Artikel-Nr.: 042.34.173

Abbildung ggf. ähnlich

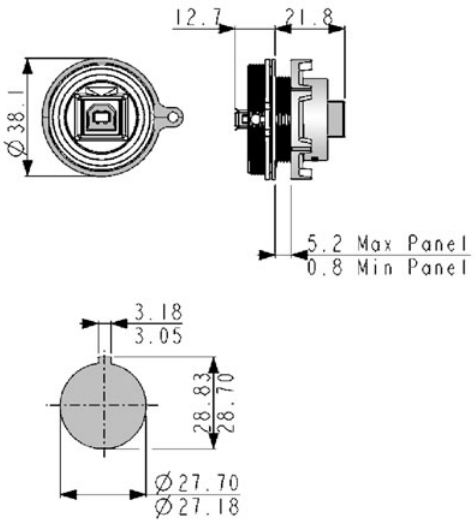

Farbe:	schwarz
Schutzart:	IP68
Gewicht:	21g
Konformitäten:	Reach COMPLIANT, RoHS COMPLIANT, SVHC NOT COMPLIANT

Alle Informationen erhalten Sie im Web auf unserer Artikeldetailseite

Sie wünschen eine individuelle Beratung ?
Wir freuen uns auf Ihre E-Mail an products@ettinger.de.

Änderungen und Irrtümer vorbehalten.

ETTINGER GmbH
Ottostraße 5 | 85649 Hofolding | Deutschland | www.ettinger.de | info@ettinger.de | + 49 8104 66 23 88