ETTINGER
Elektronik-Bauelemente

Artikeldatenblatt

Kabelschelle Befestigung zweiseitig Ø2,0-8,0 | Bohrung Ø3,2 | Vulkanfiber

Artikel-Nr.: 014.42.728

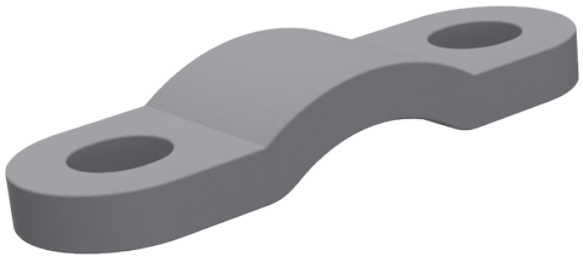

Abbildung ggf. ähnlich

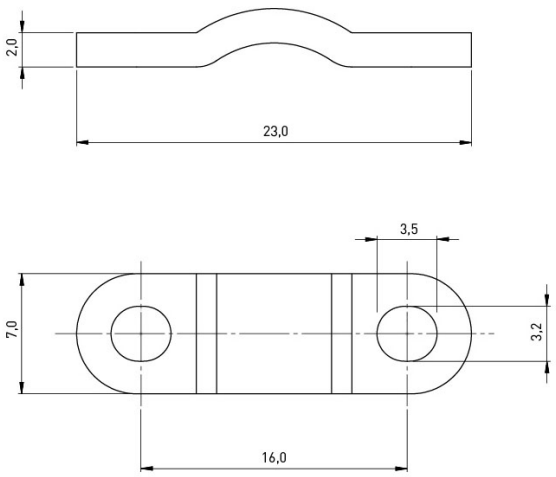

Abstand Mitte/Mitte [mm]:	16
Bohrung [mm]:	3.2
Breite [mm]:	7
Bündeldurchmesser [mm]:	2,0-8,0
Farbe:	grau
Länge [mm]:	23
Material:	Vulkanfiber
Materialgruppe:	Kunststoff
Stärke [mm]:	2
Gewicht:	0.33g
Konformitäten:	Reach COMPLIANT, RoHS COMPLIANT, SVHC COMPLIANT

Alle Informationen erhalten Sie im Web auf unserer Artikeldetailseite

Sie wünschen eine individuelle Beratung ?
Wir freuen uns auf Ihre E-Mail an products@ettinger.de.

Änderungen und Irrtümer vorbehalten.

ETTINGER GmbH

Ottostraße 5 | 85649 Hofolding | Deutschland | www.ettinger.de | info@ettinger.de | + 49 8104 66 23 88