ETTINGER
Elektronik-Bauelemente

Artikeldatenblatt

Wellensicherung Ø4,5/9,0 x 2,5 POM rot

Artikel-Nr.: 003.15.105

Abbildung ggf. ähnlich

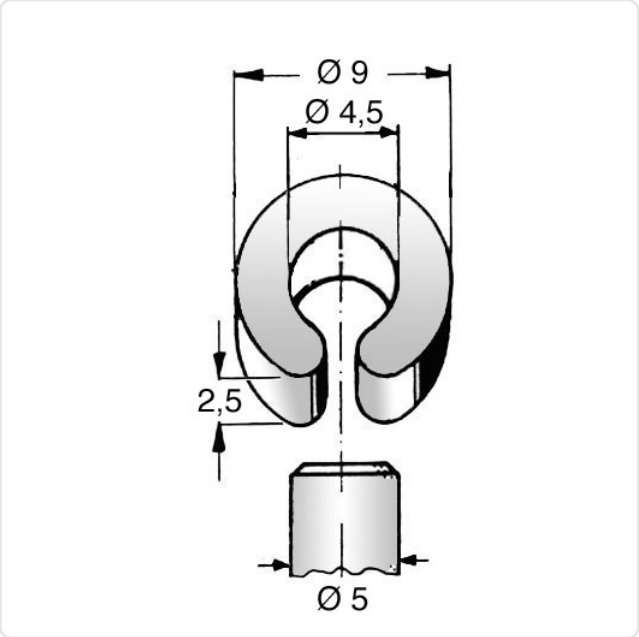

Außendurchmesser [mm]:	9
Farbe:	rot
Höhe [mm]:	2.5
Innendurchmesser [mm]:	4.5
Material:	POM - Polyoxymethylen
Materialgruppe:	Kunststoff
Gewicht:	0.15g
Konformitäten:	Reach COMPLIANT, RoHS COMPLIANT, SVHC COMPLIANT

Alle Informationen erhalten Sie im Web auf unserer Artikeldetailseite

Sie wünschen eine individuelle Beratung ?
Wir freuen uns auf Ihre E-Mail an products@ettinger.de.

Änderungen und Irrtümer vorbehalten.

ETTINGER GmbH

Ottostraße 5 | 85649 Hofolding | Deutschland | www.ettinger.de | info@ettinger.de | + 49 8104 66 23 88