ETTINGER
Elektronik-Bauelemente

Artikeldatenblatt

Steckfuß Ø13,0x4,0 NBR schwarz

Artikel-Nr.: 017.53.131

Marke: SES-Sterling

Hersteller-Nr.: 0254-0015-010

Abbildung ggf. ähnlich

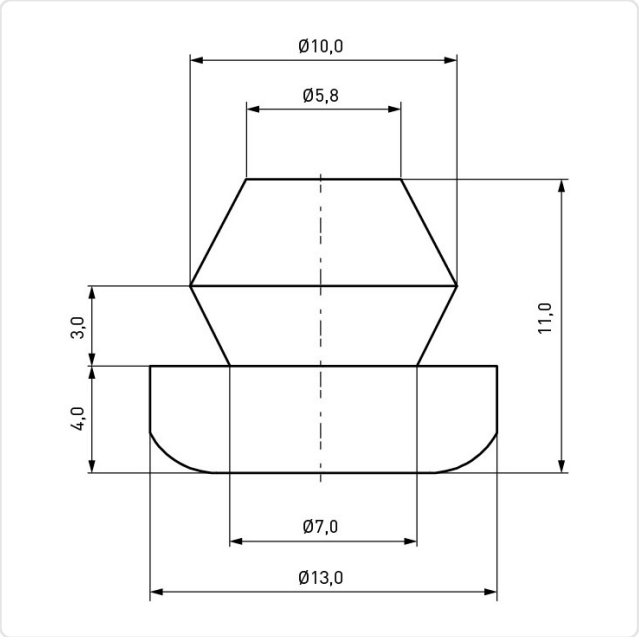

Bohrung Montageplatte [mm]:	8
Durchmesser [mm]:	13
Farbe:	schwarz
Höhe [mm]:	4
Material:	NBR - Acrylnitril-Butadien-Kautschuk
Materialgruppe:	Kunststoff
Stärke Montageplatte [mm]:	1
Gewicht:	1.1g
Konformitäten:	Reach COMPLIANT, RoHS COMPLIANT, SVHC NOT COMPLIANT

Alle Informationen erhalten Sie im Web auf unserer Artikeldetailseite

Sie wünschen eine individuelle Beratung ?
Wir freuen uns auf Ihre E-Mail an products@ettinger.de.

Änderungen und Irrtümer vorbehalten.

ETTINGER GmbH

Ottostraße 5 | 85649 Hofolding | Deutschland | www.ettinger.de | info@ettinger.de | + 49 8104 66 23 88