ETTINGER
Elektronik-Bauelemente

Artikeldatenblatt

Lötstützpunkt UNC4-40 SW6,4 15,1mm Material Diallyl

Artikel-Nr.: 013.81.486

Abbildung ggf. ähnlich

Bohrung Leiterplatte [mm]:	3.6
Durchmesser [mm]:	5.9
Länge [mm]:	15.1
Material:	DAP - Diallylphtalat
Materialgruppe:	Kunststoff
Oberfläche:	verzinnt
Gewicht:	2.05g
Konformitäten:	Reach COMPLIANT, RoHS NOT COMPLIANT, SVHC COMPLIANT

Alle Informationen erhalten Sie im Web auf unserer Artikeldetailseite

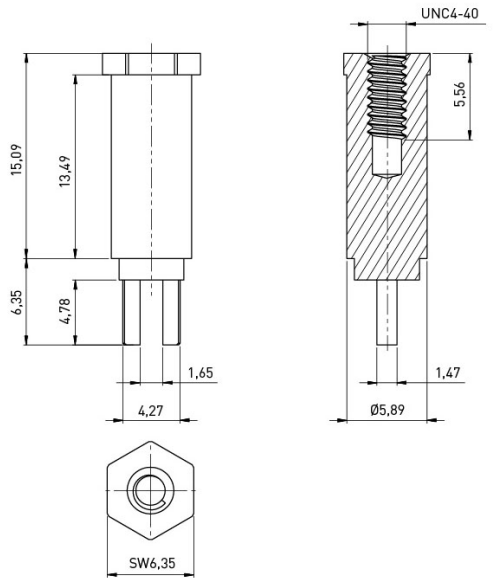

Sie wünschen eine individuelle Beratung ?
Wir freuen uns auf Ihre E-Mail an products@ettinger.de.

Änderungen und Irrtümer vorbehalten.

ETTINGER GmbH

Ottostraße 5 | 85649 Hofolding | Deutschland | www.ettinger.de | info@ettinger.de | + 49 8104 66 23 88