Artikeldatenblatt

Lötstift Wire-Wrap 0,6x15,0 Bronze vergoldet

Artikel-Nr.: 013.18.864

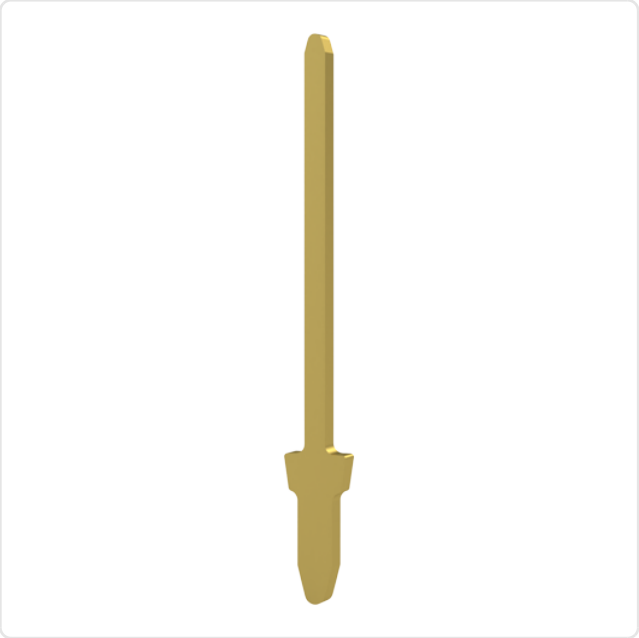

Abbildung ggf. ähnlich

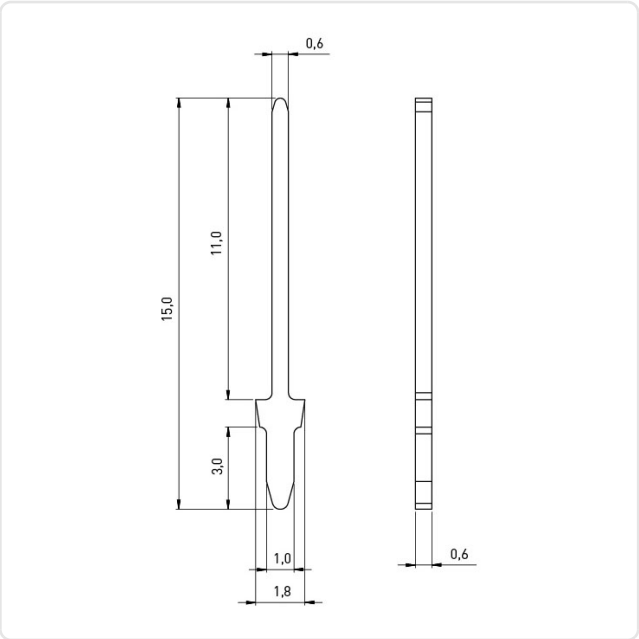

Bohrung Leiterplatte [mm]:	1
Länge [mm]:	15
Material:	Bronze bleifrei
Oberfläche:	vergoldet
Stärke [mm]:	0.6
Gewicht:	0.04g

Konformitäten

RoHS-konform:	Ja
REACH-konform:	Ja
SVHC-frei:	Ja

Hinweis: Angaben zu SVHC-Stoffen bezogen auf Ihre individuellen Lieferungen finden Sie jeweils auf Ihrem Lieferschein.

Alle Informationen erhalten Sie im Web auf unserer Artikeldetailseite Lötstift Wire-Wrap 0,6x15,0 Bronze vergoldet

Sie wünschen eine individuelle Beratung ?
Wir freuen uns auf Ihre E-Mail an products@ettinger.de.

Änderungen und Irrtümer vorbehalten.

ETTINGER GmbH

Ottostraße 5 | 85649 Hofolding | Deutschland | www.ettinger.de | info@ettinger.de | + 49 8104 66 23 88