ETTINGER
Elektronik-Bauelemente

Artikeldatenblatt

Klemmhalter für Plattenmontage Plattenstärke 5,6-7,1mm

Artikel-Nr.: 072.88.050

Abbildung ggf. ähnlich

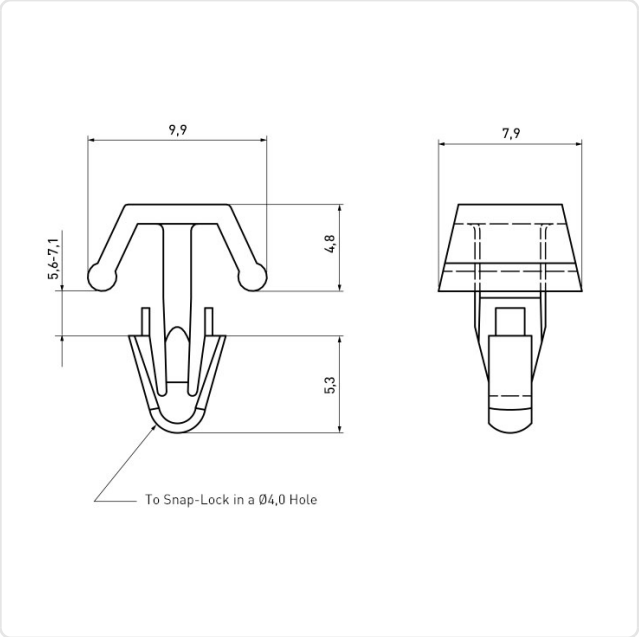

Brennbarkeitsklasse:	UL94-V2
Farbe:	schwarz
Klemmbereich [mm]:	5,6 - 7,1 mm
Kopfdurchmesser [mm]:	9.9
Material:	PA 6.6
Materialgruppe:	Kunststoff
Montagebohrung [mm]:	4
Gewicht:	0.23g
Konformitäten:	Reach COMPLIANT, RoHS COMPLIANT, SVHC COMPLIANT

Alle Informationen erhalten Sie im Web auf unserer Artikeldetailseite

Sie wünschen eine individuelle Beratung ?
Wir freuen uns auf Ihre E-Mail an products@ettinger.de.

Änderungen und Irrtümer vorbehalten.

ETTINGER GmbH

Ottostraße 5 | 85649 Hofolding | Deutschland | www.ettinger.de | info@ettinger.de | + 49 8104 66 23 88