Artikeldatenblatt

Power-Element M4 max. 50A Messing verzinnt

Artikel-Nr.: 013.40.644

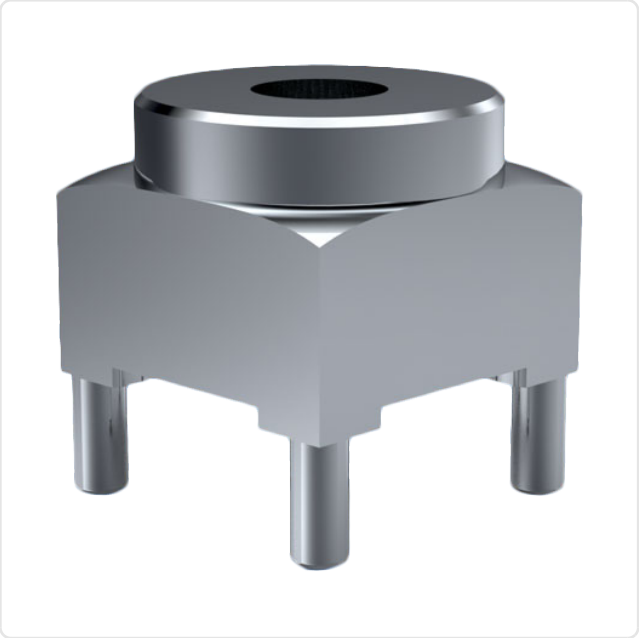

Abbildung ggf. ähnlich

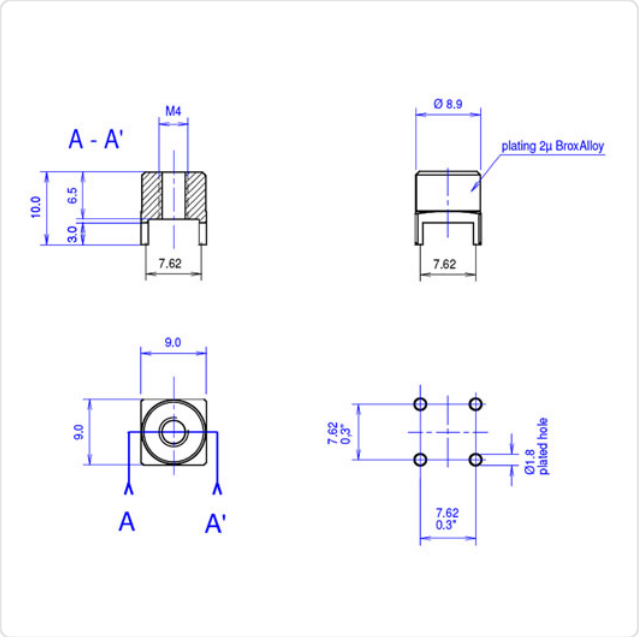

Bohrung Leiterplatte [mm]:	1.8
Gewindegröße:	M4
Material:	Messing
Materialgruppe:	Messing
Oberfläche:	verzinnt
Rastermaß [mm]:	7,62
Stromstärke [A]:	50
Gewicht:	3.61g
Konformitäten:	Reach COMPLIANT, RoHS COMPLIANT, SVHC NOT COMPLIANT

Alle Informationen erhalten Sie im Web auf unserer Artikeldetailseite

Sie wünschen eine individuelle Beratung ?
Wir freuen uns auf Ihre E-Mail an products@ettinger.de.

Änderungen und Irrtümer vorbehalten.

ETTINGER GmbH

Ottostraße 5 | 85649 Hofolding | Deutschland | www.ettinger.de | info@ettinger.de | + 49 8104 66 23 88