ETTINGER
Elektronik-Bauelemente

Artikeldatenblatt

Käfigmutter M4 Klemmbereich 0,7-1,6mm Stahl rostfrei A2 blank / Stahl verzinkt

Artikel-Nr.: 002.54.319

Abbildung ggf. ähnlich

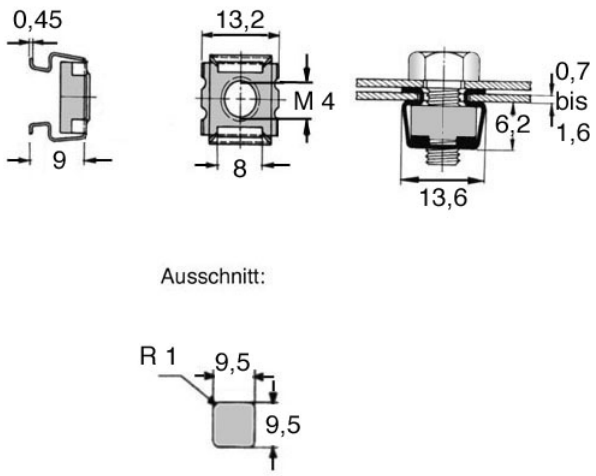

Gewindegröße:	M4
Höhe [mm]:	9
Klemmbereich [mm]:	0,7-1,6
Material:	Käfig rostfrei A2 / Mutter Stahl verzinkt
Materialgruppe:	Käfig rostfrei A2 / Mutter Stahl
Montageausschnitt [mm]:	9,5x9,5
Oberfläche:	Käfig blank / Mutter verzinkt
Gewicht:	4.72g
Konformitäten:	Reach COMPLIANT, RoHS COMPLIANT, SVHC COMPLIANT

Alle Informationen erhalten Sie im Web auf unserer Artikeldetailseite

Sie wünschen eine individuelle Beratung ?
Wir freuen uns auf Ihre E-Mail an products@ettinger.de.

Änderungen und Irrtümer vorbehalten.

ETTINGER GmbH

Ottostraße 5 | 85649 Hofolding | Deutschland | www.ettinger.de | info@ettinger.de | + 49 8104 66 23 88