ETTINGER
Elektronik-Bauelemente

Artikeldatenblatt

Kabelhalter 31,8mm Aluminium mit Klebefolie

Artikel-Nr.: 072.58.829

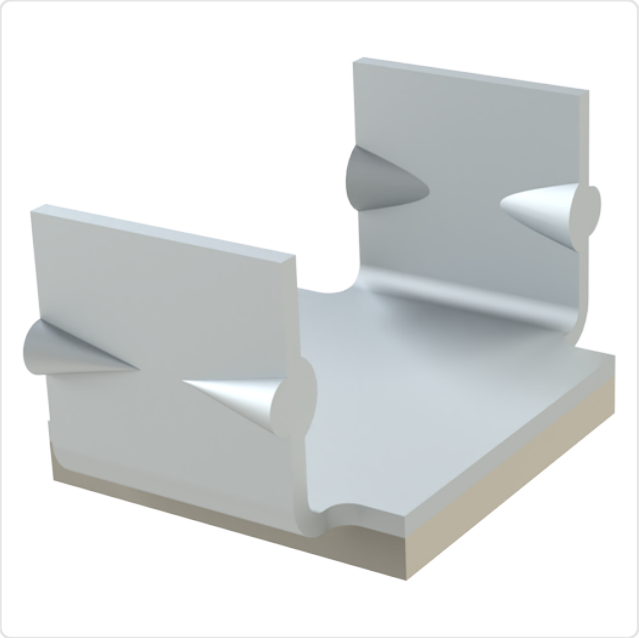

Abbildung ggf. ähnlich

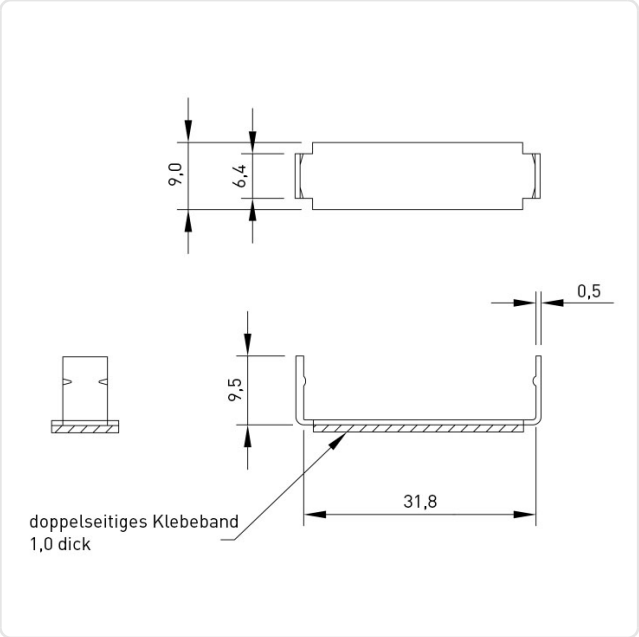

Bautyp:	Flachbandkabel, Haltelasche biegbar
Breite [mm]:	32.8
Bündeldurchmesser [mm]:	25,0-40,0
Farbe:	natur
Höhe [mm]:	9.5
Material:	Aluminium 3.3535 bleifrei
Materialgruppe:	Aluminium
Gewicht:	0.57g
Konformitäten:	Reach COMPLIANT, RoHS COMPLIANT, SVHC COMPLIANT

Alle Informationen erhalten Sie im Web auf unserer Artikeldetailseite

Sie wünschen eine individuelle Beratung ?
Wir freuen uns auf Ihre E-Mail an products@ettinger.de.

Änderungen und Irrtümer vorbehalten.

ETTINGER GmbH

Ottostraße 5 | 85649 Hofolding | Deutschland | www.ettinger.de | info@ettinger.de | + 49 8104 66 23 88