ETTINGER
Elektronik-Bauelemente

Artikeldatenblatt

Leiterplatten-Führung 1,6mm 31,8mm

Artikel-Nr.: 075.14.336

Abbildung ggf. ähnlich

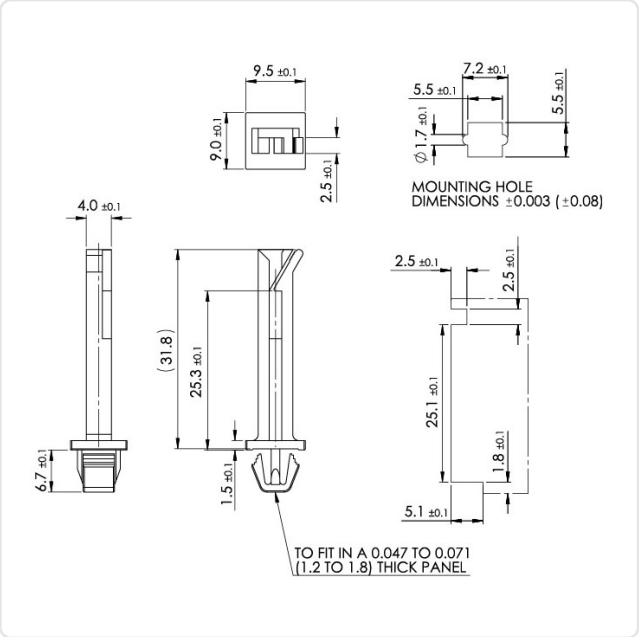

Bautyp:	Steckfuß
Breite [mm]:	5.5
Brennbarkeitsklasse:	UL94-V2
Farbe:	natur
Länge [mm]:	31.8
Material:	PA 6.6
Materialgruppe:	Kunststoff
Gewicht:	1.04g
Konformitäten:	Reach COMPLIANT, RoHS COMPLIANT, SVHC COMPLIANT

Alle Informationen erhalten Sie im Web auf unserer Artikeldetailseite

Sie wünschen eine individuelle Beratung ?
Wir freuen uns auf Ihre E-Mail an products@ettinger.de.

Änderungen und Irrtümer vorbehalten.

ETTINGER GmbH

Ottostraße 5 | 85649 Hofolding | Deutschland | www.ettinger.de | info@ettinger.de | + 49 8104 66 23 88