ETTINGER
Elektronik-Bauelemente

Artikeldatenblatt

Distanzhalter 6,4 | M3,5 | ø4,0 Polyamid 6.6 natur

Artikel-Nr.: 006.04.067

Abbildung ggf. ähnlich

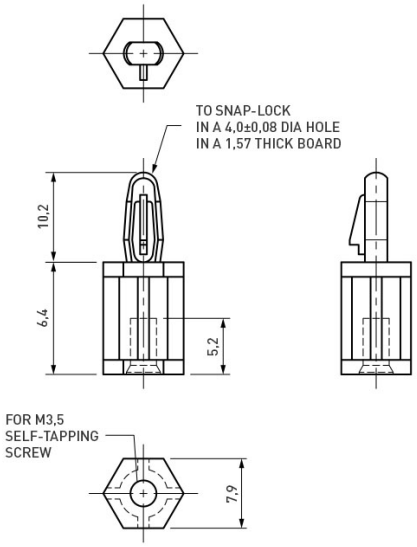

Bohrung Leiterplatte [mm]:	4
Brennbarkeitsklasse:	UL94-V0
Farbe:	natur
Gewindegröße:	M3,5
Länge [mm]:	6.4
Material:	PA 6.6
Materialgruppe:	Kunststoff
Stärke Leiterplatte [mm]:	1,6
Gewicht:	0.33g
Konformitäten:	Reach COMPLIANT, RoHS COMPLIANT, SVHC COMPLIANT

Alle Informationen erhalten Sie im Web auf unserer Artikeldetailseite

Sie wünschen eine individuelle Beratung ?
Wir freuen uns auf Ihre E-Mail an products@ettinger.de.

Änderungen und Irrtümer vorbehalten.

ETTINGER GmbH

Ottostraße 5 | 85649 Hofolding | Deutschland | www.ettinger.de | info@ettinger.de | + 49 8104 66 23 88