ETTINGER
Elektronik-Bauelemente

Artikeldatenblatt

Klebesockel / Binderbreite 4,0mm mit Sonderkleber - 3M

Artikel-Nr.: 072.59.148

Marke: Panduit

Hersteller-Nr.: ABMM-AT-D0

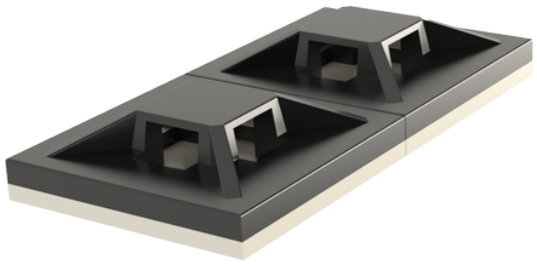

Abbildung ggf. ähnlich

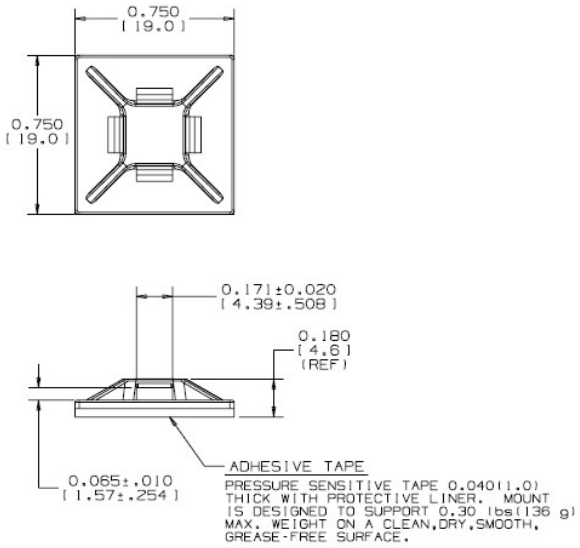

Bautyp:	Befestigungsplatte selbstklebend
Breite [mm]:	19.1
Farbe:	schwarz
Höhe [mm]:	4.6
Kabelbinderbreite max. [mm]:	4,0
Länge [mm]:	19.1
Material:	PA 6.6
Materialgruppe:	Kunststoff
Gewicht:	0.61g
Konformitäten:	Reach COMPLIANT, RoHS COMPLIANT, SVHC COMPLIANT

Alle Informationen erhalten Sie im Web auf unserer Artikeldetailseite

Sie wünschen eine individuelle Beratung ?
Wir freuen uns auf Ihre E-Mail an products@ettinger.de.

Änderungen und Irrtümer vorbehalten.