Artikeldatenblatt

Membran-Verschluss-Tülle M32 IP66 selbstdichtend

Artikel-Nr.: 014.38.845

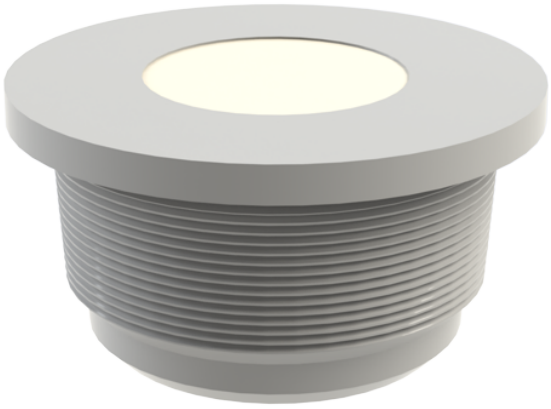

Abbildung ggf. ähnlich

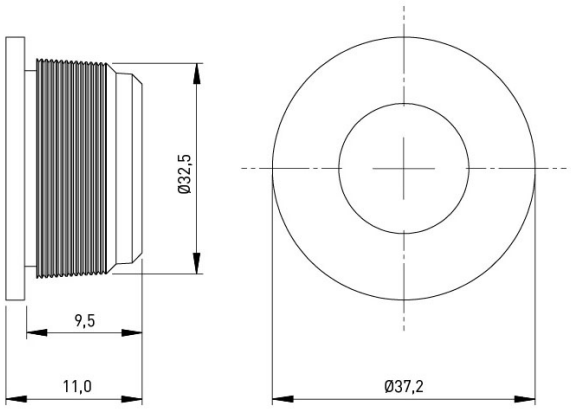

Bautyp:	Verschlussschraube
Farbe:	grau
Gewindegröße:	M32
Material:	TPE - Thermoplastisches Elastomer
Gewicht:	4.44g

Konformitäten

RoHS-konform:	Ja
REACH-konform:	Ja
SVHC-frei:	Ja

Hinweis: Angaben zu SVHC-Stoffen bezogen auf Ihre individuellen Lieferungen finden Sie jeweils auf Ihrem Lieferschein.

Alle Informationen erhalten Sie im Web auf unserer Artikeldetailseite Membran-Verschluss-Tülle M32 IP66 selbstdichtend

Sie wünschen eine individuelle Beratung ?
Wir freuen uns auf Ihre E-Mail an products@ettinger.de.

Änderungen und Irrtümer vorbehalten.

ETTINGER GmbH

Ottostraße 5 | 85649 Hofolding | Deutschland | www.ettinger.de | info@ettinger.de | + 49 8104 66 23 88