ETTINGER
Elektronik-Bauelemente

Artikeldatenblatt

Wellensicherung Ø8,0/16,0 x 5,5 POM natur

Artikel-Nr.: 003.15.008

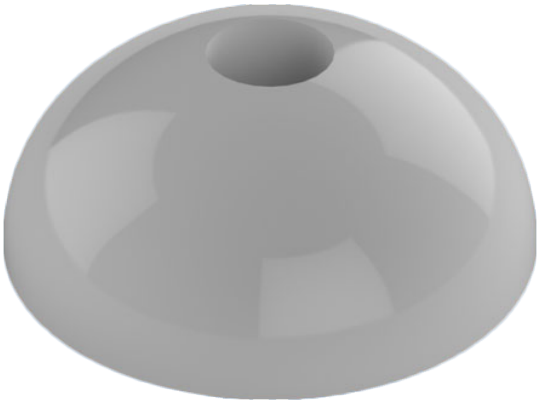

Abbildung ggf. ähnlich

Außendurchmesser [mm]:	16
Farbe:	natur
Höhe [mm]:	5.5
Innendurchmesser [mm]:	8
Material:	POM - Polyoxymethylen
Materialgruppe:	Kunststoff
Gewicht:	0.51g
Konformitäten:	Reach COMPLIANT, RoHS COMPLIANT, SVHC COMPLIANT

Alle Informationen erhalten Sie im Web auf unserer Artikeldetailseite

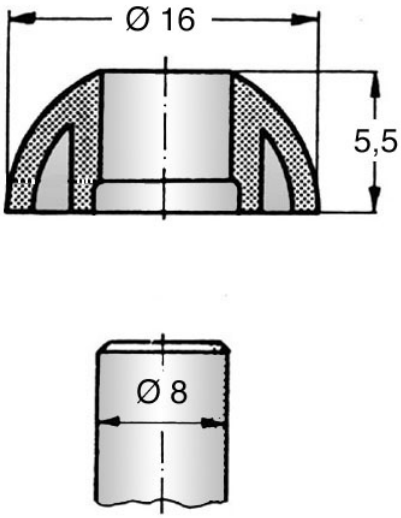

Sie wünschen eine individuelle Beratung ?
Wir freuen uns auf Ihre E-Mail an products@ettinger.de.

Änderungen und Irrtümer vorbehalten.

ETTINGER GmbH
Ottostraße 5 | 85649 Hofolding | Deutschland | www.ettinger.de | info@ettinger.de | + 49 8104 66 23 88