Artikeldatenblatt

Kabelschelle Befestigung einseitig Ø19,1 | Bohrung Ø5,2 | PA6.6 natur

Artikel-Nr.: 014.52.076

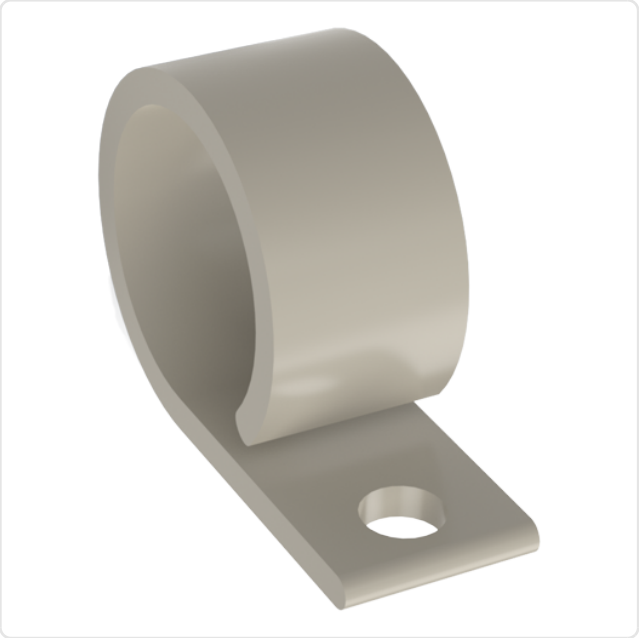

Abbildung ggf. ähnlich

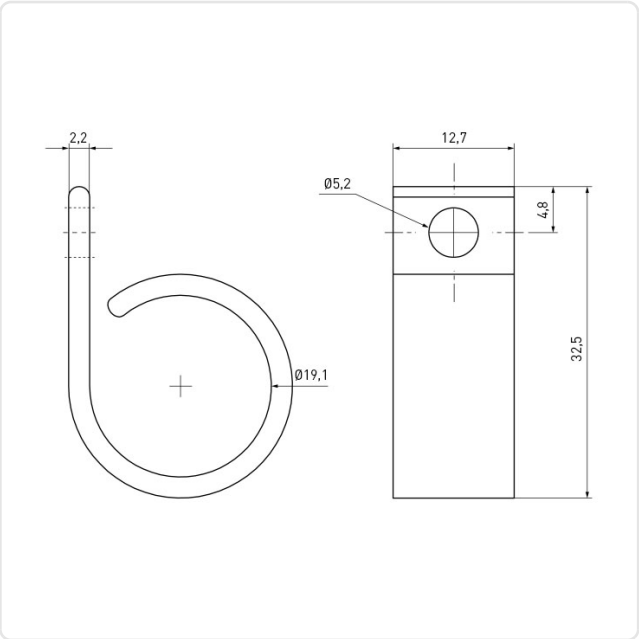

Bohrung [mm]:	5.2
Breite [mm]:	12.7
Brennbarkeitsklasse:	UL94-V2
Bündeldurchmesser [mm]:	19,1
Farbe:	natur
Länge [mm]:	32.5
Material:	PA 6.6
Stärke [mm]:	2.2
Gewicht:	2.13g

Konformitäten

RoHS-konform:	Ja
REACH-konform:	Ja
SVHC-frei:	Ja

Hinweis: Angaben zu SVHC-Stoffen bezogen auf Ihre individuellen Lieferungen finden Sie jeweils auf Ihrem Lieferschein.

Alle Informationen erhalten Sie im Web auf unserer Artikeldetailseite
Kabelschelle Befestigung einseitig Ø19,1 | Bohrung Ø5,2 | PA6.6 natur

Sie wünschen eine individuelle Beratung ?
Wir freuen uns auf Ihre E-Mail an products@ettinger.de.

Änderungen und Irrtümer vorbehalten.

ETTINGER GmbH

Ottostraße 5 | 85649 Hofolding | Deutschland | www.ettinger.de | info@ettinger.de | + 49 8104 66 23 88