Artikeldatenblatt

Flachstecker 2,8x0,8 | 60° | ø3,1 Messing verzinnt

Artikel-Nr.: 019.28.331



Abbildung ggf. ähnlich

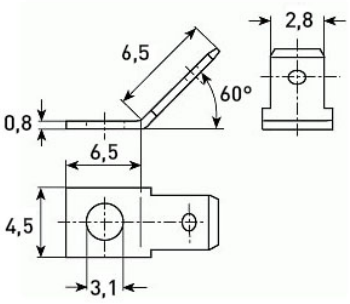

Bohrung [mm]:	3.1
Material:	Messing bleifrei
Oberfläche:	verzinnt
Steckgröße [mm]:	2,8x0,5
Stecklänge [mm]:	5.5
Steckplätze:	1-fach
Winkel [°]:	60
Gewicht:	0.26g

Konformitäten

RoHS-konform:	Ja
REACH-konform:	Ja
SVHC-frei:	Ja

Hinweis: Angaben zu SVHC-Stoffen bezogen auf Ihre individuellen Lieferungen finden Sie jeweils auf Ihrem Lieferschein.

Alle Informationen erhalten Sie im Web auf unserer Artikeldetailseite Flachstecker 2,8x0,8 | 60° | ø3,1 Messing verzinnt

Sie wünschen eine individuelle Beratung ?
Wir freuen uns auf Ihre E-Mail an products@ettinger.de.

Änderungen und Irrtümer vorbehalten.

ETTINGER GmbH

Ottostraße 5 | 85649 Hofolding | Deutschland | www.ettinger.de | info@ettinger.de | + 49 8104 66 23 88