ETTINGER
Elektronik-Bauelemente

Artikeldatenblatt

Einbau-Gerätestecker LP-Montage

Artikel-Nr.: 039.61.190

Abbildung ggf. ähnlich

Bautyp:	Gerätestecker Schraub-/PCB-Montage
Farbe:	schwarz
Stromstärke [A]:	10
Gewicht:	13g
Konformitäten:	Reach COMPLIANT, RoHS COMPLIANT, SVHC COMPLIANT

Alle Informationen erhalten Sie im Web auf unserer Artikeldetailseite

Sie wünschen eine individuelle Beratung ?
Wir freuen uns auf Ihre E-Mail an products@ettinger.de.

Änderungen und Irrtümer vorbehalten.

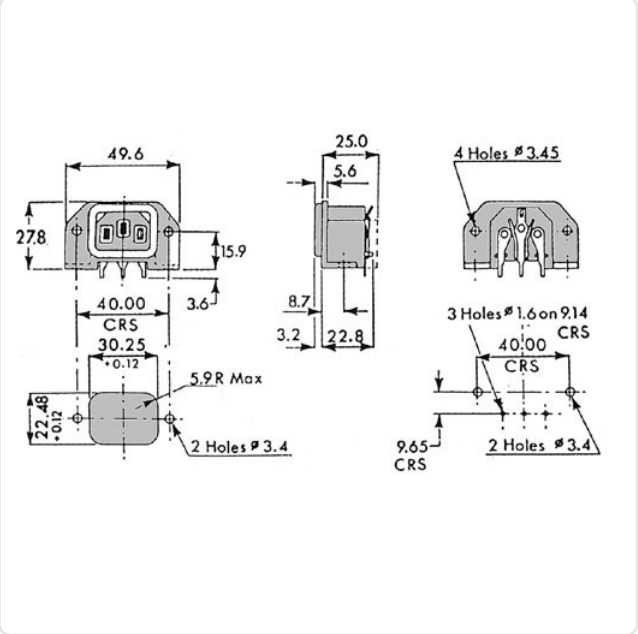

ETTINGER GmbH

Ottostraße 5 | 85649 Hofolding | Deutschland | www.ettinger.de | info@ettinger.de | + 49 8104 66 23 88