Artikeldatenblatt

Steckfuß Ø7,0x8,5 NBR schwarz

Artikel-Nr.: 017.53.132

Marke: SES-Sterling

Hersteller-Nr.: 0254 0044 010



Abbildung ggf. ähnlich

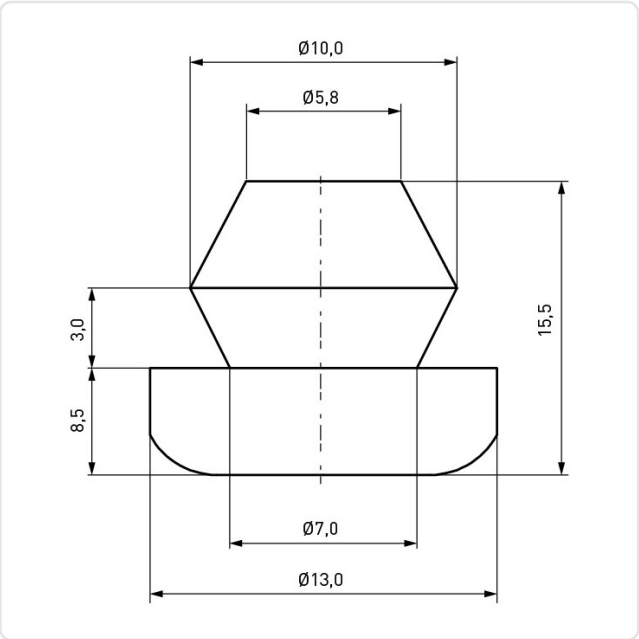

Bohrung Montageplatte [mm]:	7
Durchmesser [mm]:	7
Farbe:	schwarz
Höhe [mm]:	8.5
Material:	NBR - Acrylnitril-Butadien-Kautschuk SVHC
Stärke Montageplatte [mm]:	1
Gewicht:	1.92g

Konformitäten

RoHS-konform:	Ja
REACH-konform:	Ja
SVHC-frei:	Nein
SVHC-Stoffe:	CAS-Nr. 96-45-7 (ETU)

Hinweis: Angaben zu SVHC-Stoffen bezogen auf Ihre individuellen Lieferungen finden Sie jeweils auf Ihrem Lieferschein.

Alle Informationen erhalten Sie im Web auf unserer Artikeldetailseite
Steckfuß Ø7,0x8,5 NBR schwarz

Sie wünschen eine individuelle Beratung ?
Wir freuen uns auf Ihre E-Mail an products@ettinger.de.

Änderungen und Irrtümer vorbehalten.

ETTINGER GmbH

Ottostraße 5 | 85649 Hofolding | Deutschland | www.ettinger.de | info@ettinger.de | + 49 8104 66 23 88