ETTINGER
Elektronik-Bauelemente

Artikeldatenblatt

Unverlierbarkeitsscheibe Ø6,4/11,0 x 1,5 PA6.0 natur

Artikel-Nr.: 003.76.111

Abbildung ggf. ähnlich

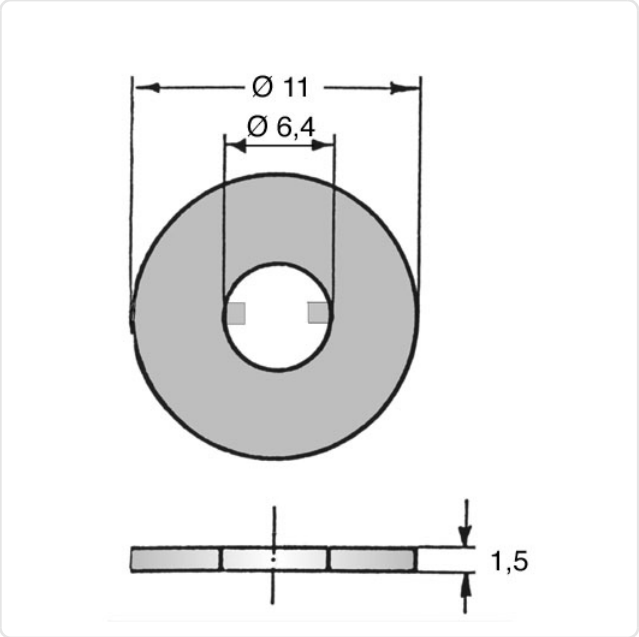

Außendurchmesser [mm]:	11
Farbe:	natur
Für Gewinde:	M6
Höhe [mm]:	1.5
Innendurchmesser [mm]:	6.4
Material:	PA 6.0
Materialgruppe:	Kunststoff
Gewicht:	0.11g
Konformitäten:	Reach COMPLIANT, RoHS COMPLIANT, SVHC COMPLIANT

Alle Informationen erhalten Sie im Web auf unserer Artikeldetailseite

Sie wünschen eine individuelle Beratung ?
Wir freuen uns auf Ihre E-Mail an products@ettinger.de.

Änderungen und Irrtümer vorbehalten.

ETTINGER GmbH
Ottostraße 5 | 85649 Hofolding | Deutschland | www.ettinger.de | info@ettinger.de | + 49 8104 66 23 88