ETTINGER
Elektronik-Bauelemente

Artikeldatenblatt

Sicherungs-Clip 5x20mm Bronze verzinnt

Artikel-Nr.: 015.06.045

Abbildung ggf. ähnlich

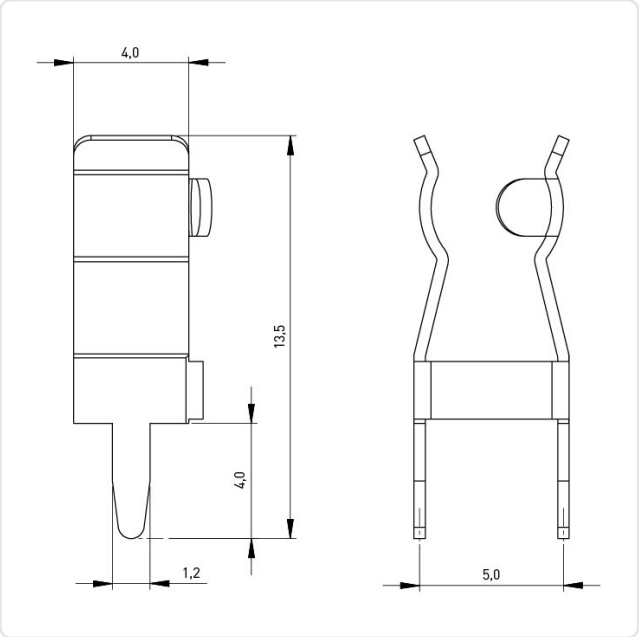

Bautyp:	Cliphalter
Material:	Bronze
Materialgruppe:	Bronze
Montagebohrung [mm]:	1.3
Schutzart:	PC1
Sicherungsgröße [mm]:	5,0x20,0
Gewicht:	0.37g
Konformitäten:	Reach COMPLIANT, RoHS COMPLIANT, SVHC COMPLIANT

Alle Informationen erhalten Sie im Web auf unserer Artikeldetailseite

Sie wünschen eine individuelle Beratung ?
Wir freuen uns auf Ihre E-Mail an products@ettinger.de.

Änderungen und Irrtümer vorbehalten.

ETTINGER GmbH

Ottostraße 5 | 85649 Hofolding | Deutschland | www.ettinger.de | info@ettinger.de | + 49 8104 66 23 88