ETTINGER
Elektronik-Bauelemente

Artikeldatenblatt

# Dichtring für Anschlussgewinde M20 transparent - D=24mm

**Artikel-Nr.: 014.30.734**

**Abbildung ggf. ähnlich**

| | |
|---|---|
| Bautyp: | Dichtring |
| Farbe: | transparent |
| Gewindegröße: | M20 |
| Höhe [mm]: | 2 |
| Material: | PE - Polyethylen |
| Materialgruppe: | Kunststoff |
| Gewicht: | 0.13g |
| Konformitäten: | Reach COMPLIANT, RoHS COMPLIANT, SVHC COMPLIANT |

**Alle Informationen erhalten Sie im Web auf unserer Artikeldetailseite**

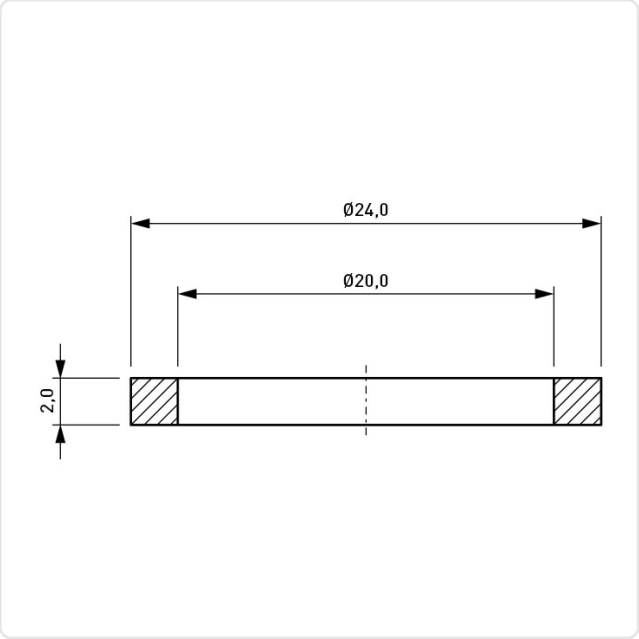


**Sie wünschen eine individuelle Beratung ?**
**Wir freuen uns auf Ihre E-Mail an products@ettinger.de.**

**Änderungen und Irrtümer vorbehalten.**

**ETTINGER GmbH**

Ottostraße 5 | 85649 Hofolding | Deutschland | www.ettinger.de | info@ettinger.de | + 49 8104 66 23 88