ETTINGER
Elektronik-Bauelemente

Artikeldatenblatt

Griffschraube M6x20 PA6.0 schwarz Längsrändel

Artikel-Nr.: 002.35.320

Abbildung ggf. ähnlich

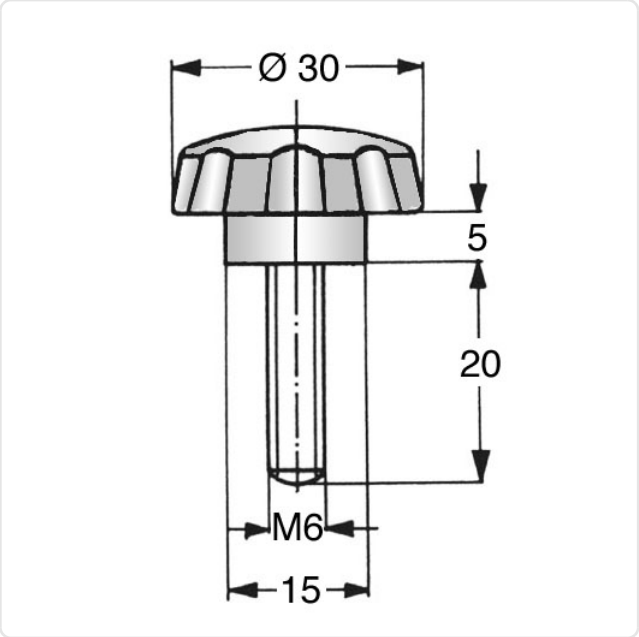

Brennbarkeitsklasse:	UL94-V0
Farbe:	schwarz
Gewindegröße:	M6
Halslänge [mm]:	5
Kopfdurchmesser [mm]:	30
Kopfform:	Griff
Kopfhöhe [mm]:	15.5
Länge [mm]:	20
Material:	PA 6.0
Materialgruppe:	Kunststoff
Rändelform:	Längsrändel
Gewicht:	12.6g
Konformitäten:	Reach COMPLIANT, RoHS COMPLIANT, SVHC COMPLIANT

Alle Informationen erhalten Sie im Web auf unserer Artikeldetailseite

Sie wünschen eine individuelle Beratung ?
Wir freuen uns auf Ihre E-Mail an products@ettinger.de.

Änderungen und Irrtümer vorbehalten.