ETTINGER
Elektronik-Bauelemente

Artikeldatenblatt

Kabelhalter 11,1x4,8mm mit Steckfuss für Loch ø4,8mm

Artikel-Nr.: 072.72.517

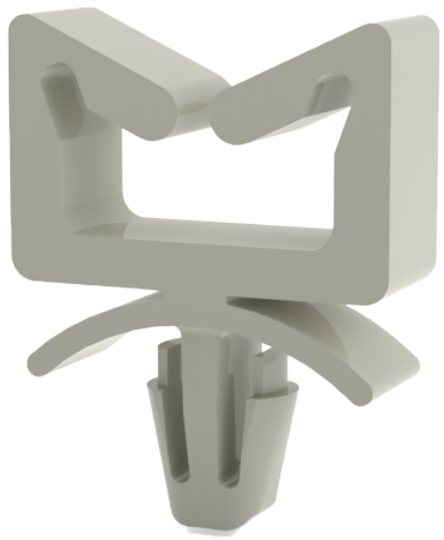

Abbildung ggf. ähnlich

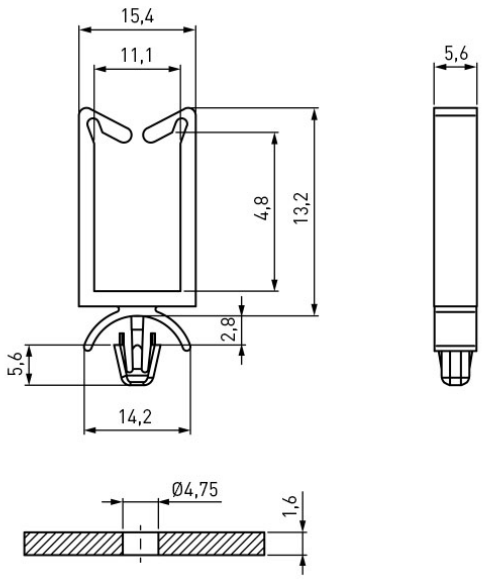

Breite [mm]:	15.9
Bündeldurchmesser [mm]:	5,0-10,0
Farbe:	natur
Höhe [mm]:	13
Material:	PA 6.6
Materialgruppe:	Kunststoff
Montagebohrung [mm]:	4.8
Stärke Montageplatte [mm]:	1,6 mm
Gewicht:	0.74g
Konformitäten:	Reach COMPLIANT, RoHS COMPLIANT, SVHC COMPLIANT

Alle Informationen erhalten Sie im Web auf unserer Artikeldetailseite

Sie wünschen eine individuelle Beratung ?
Wir freuen uns auf Ihre E-Mail an products@ettinger.de.

Änderungen und Irrtümer vorbehalten.

ETTINGER GmbH

Ottostraße 5 | 85649 Hofolding | Deutschland | www.ettinger.de | info@ettinger.de | + 49 8104 66 23 88