ETTINGER
Elektronik-Bauelemente

Artikeldatenblatt

Kabelbindersockel für Binderbreite 3,0mm ABS weiss

Artikel-Nr.: 072.59.029

Marke: Panduit

Hersteller-Nr.: ABM1M-A-M

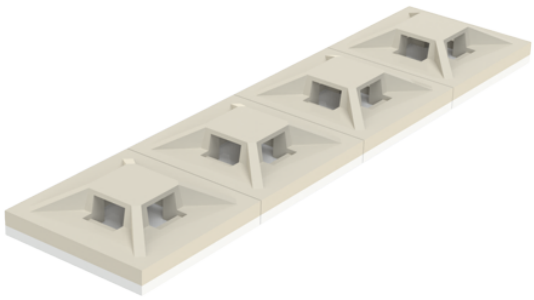

Abbildung ggf. ähnlich

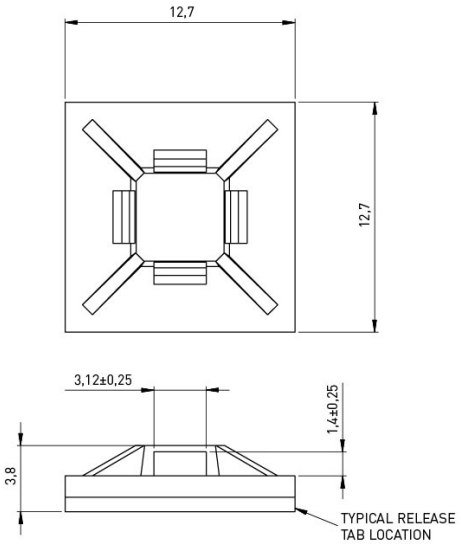

Bautyp:	Befestigungsplatte selbstklebend
Breite [mm]:	12.7
Farbe:	weiß
Höhe [mm]:	4
Kabelbinderbreite max. [mm]:	3,0
Länge [mm]:	12.7
Material:	ABS - Acrylnitril-Butadien-Styrol
Materialgruppe:	Kunststoff
Gewicht:	0.24g
Konformitäten:	Reach COMPLIANT, RoHS COMPLIANT, SVHC COMPLIANT

Alle Informationen erhalten Sie im Web auf unserer Artikeldetailseite

Sie wünschen eine individuelle Beratung ?
Wir freuen uns auf Ihre E-Mail an products@ettinger.de.

Änderungen und Irrtümer vorbehalten.