ETTINGER
Elektronik-Bauelemente

Artikeldatenblatt

Spreizniet Ø6,0 | 2,5-4,0 Polyamid 6 weiß

Artikel-Nr.: 072.21.649

Abbildung ggf. ähnlich

Bautyp:	lösbar
Brennbarkeitsklasse:	UL94-V2
Farbe:	weiß
Kopfdurchmesser [mm]:	12
Kopfhöhe [mm]:	2.5
Länge [mm]:	6
Material:	PA 6.0
Materialgruppe:	Kunststoff
Montagebohrung Bereich [mm]:	Ø 6,0-6,4
Nietdurchmesser [mm]:	6
Stärke Montageplatte [mm]:	2,5-4,0
Gewicht:	0.49g
Konformitäten:	Reach COMPLIANT, RoHS COMPLIANT, SVHC COMPLIANT

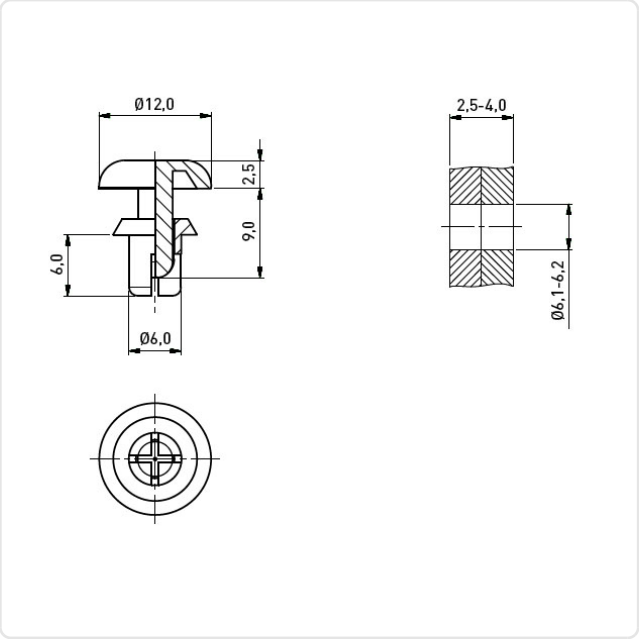

Alle Informationen erhalten Sie im Web auf unserer Artikeldetailseite

Sie wünschen eine individuelle Beratung ?
Wir freuen uns auf Ihre E-Mail an products@ettinger.de.

Änderungen und Irrtümer vorbehalten.

ETTINGER GmbH

Ottostraße 5 | 85649 Hofolding | Deutschland | www.ettinger.de | info@ettinger.de | + 49 8104 66 23 88