ETTINGER
Elektronik-Bauelemente

Artikeldatenblatt

Sicherungs-Clip 5x20mm max. 6A Stiftlänge 3,5mm/längs Einbau

Artikel-Nr.: 015.06.005

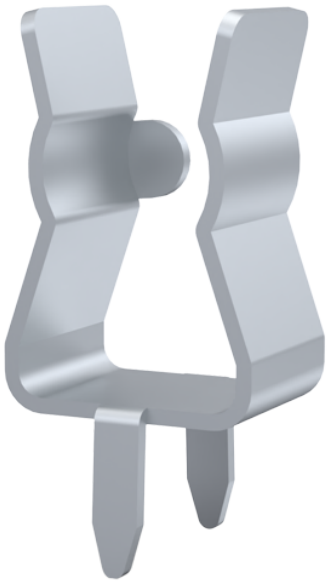

Abbildung ggf. ähnlich

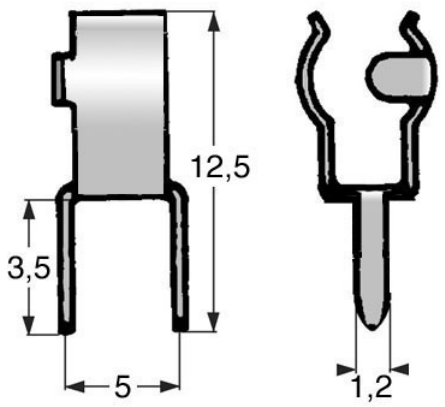

Bautyp:	Cliphalter
Material:	Messing 2.0321 bleifrei
Materialgruppe:	Messing
Montagebohrung [mm]:	1.3
Schutzart:	PC1
Sicherungsgröße [mm]:	5,0x20,0
Stromstärke [A]:	6
Gewicht:	0.41g
Konformitäten:	Reach COMPLIANT, RoHS COMPLIANT, SVHC COMPLIANT

Alle Informationen erhalten Sie im Web auf unserer Artikeldetailseite

Sie wünschen eine individuelle Beratung ?
Wir freuen uns auf Ihre E-Mail an products@ettinger.de.

Änderungen und Irrtümer vorbehalten.

ETTINGER GmbH

Ottostraße 5 | 85649 Hofolding | Deutschland | www.ettinger.de | info@ettinger.de | + 49 8104 66 23 88