ETTINGER
Elektronik-Bauelemente

Artikeldatenblatt

Isoliertülle für Flachsteckhülse 6,3mm PVC rot

Artikel-Nr.: 012.99.682

Marke: SES-Sterling

Hersteller-Nr.: 0105 0001 007

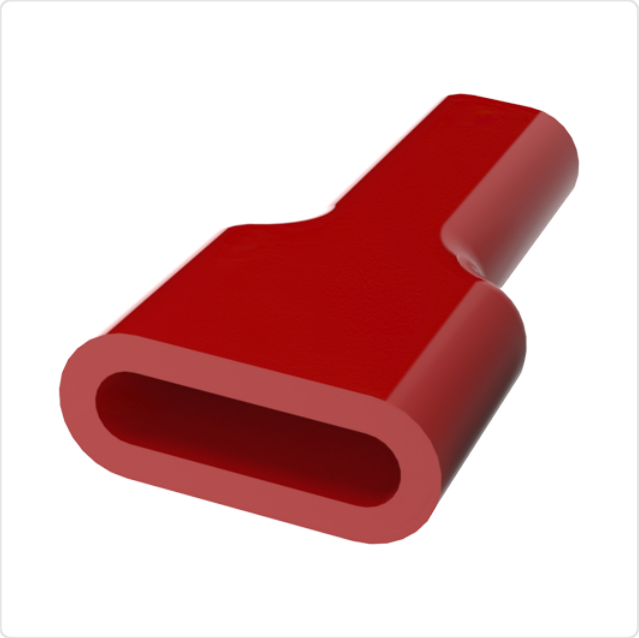

Abbildung ggf. ähnlich

Farbe:	rot
Isolation:	PVC
Länge [mm]:	25
Material:	PVC - Polyvinylchlorid
Materialgruppe:	Kunststoff
Gewicht:	0.57g
Konformitäten:	Reach COMPLIANT, RoHS COMPLIANT, SVHC COMPLIANT

Alle Informationen erhalten Sie im Web auf unserer Artikeldetailseite

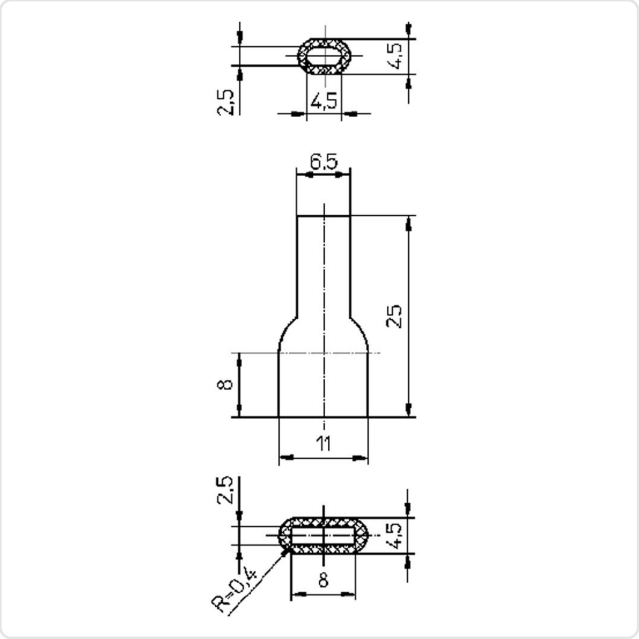

Sie wünschen eine individuelle Beratung ?
Wir freuen uns auf Ihre E-Mail an products@ettinger.de.

Änderungen und Irrtümer vorbehalten.

ETTINGER GmbH

Ottostraße 5 | 85649 Hofolding | Deutschland | www.ettinger.de | info@ettinger.de | + 49 8104 66 23 88